Gemini Paint W1 Wandleuchte

LED-WANDLEUCHTE · HERSTELLER LINEA LIGHT

Gemini Paint W1 ist eine LED-Wandleuchte von Linea Light für den Innenbereich. Erhältlich mit 13–25 W in 4 Ausführungen, Lichtfarbe 2700 K / 3000 K, CRI 90, IP40. Das Betriebsgerät ist integriert.

IP40 | CRI 90 | 13–25 W

MERKMALE

- 2 Leistungsstufen: 13 W, 25 W
- Farben: Weiss
- Lichtfarben: 2700 K / 3000 K
- Schutzart IP40, CRI 90
- Betriebsgerät integriert

TECHNISCHE DATEN

Hersteller	Linea Light	Schutzklasse	I
Leistung	13–25 W	Spannung	198-264 V
Lichtfarbe	2700 K / 3000 K	Betriebsgerät	integriert
Farbwiedergabe	CRI 90	Steuerung	PHASE-CUT
Schutzart	IP40	Montage	Wandmontage

AUSFÜHRUNGEN

Art.-Nr.	Leistung	Farbe	Lichtstrom	Optik / Abstrahlwinkel
GEMINIPA-9933M	13 W	Weiss	819 lm	Diffused 111°
GEMINIPA-9933	13 W	Weiss	880 lm	Diffused 111°
GEMINIPA-9936M	25 W	Weiss	1540 lm	Diffused 111°
GEMINIPA-9936	25 W	Weiss	1656 lm	Diffused 111°

MASSBILDER (mm)

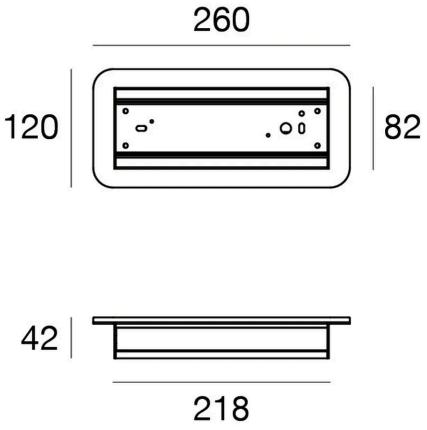

13 W

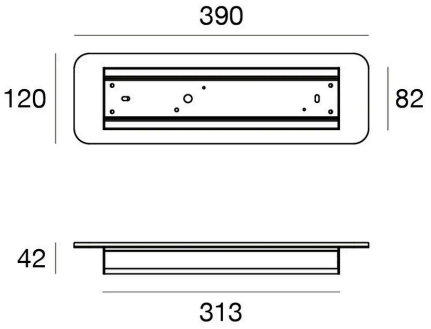

25 W

Lichttechnische Werte sind Bemessungswerte, Toleranz ± 10 %. Farbe, Lichtfarbe und Optik bei der Bestellung angeben. Anschluss durch eine Elektrofachperson. Technische Änderungen vorbehalten.