Dubcolor Tischleuchte

LED-TISCHLEUCHTE · HERSTELLER LINEA LIGHT



Dubcolor ist eine LED-Tischleuchte von Linea Light für den Innenbereich. Erhältlich mit 2,5 W in 6 Ausführungen, Lichtfarbe gemäss Ausführung, CRI 90, IP20. Das Betriebsgerät ist integriert.

IP20 | CRI 90 | 2,5 W

MERKMALE

- 1 Leistungsstufe: 2.5 W
- Farben: 182249, Dark brown, Grün, Schwarz, Text rubin RAL 3003, Weiss
- Schutzart IP20, CRI 90
- Betriebsgerät integriert

TECHNISCHE DATEN

Hersteller	Linea Light	Schutzklasse	II
Leistung	2,5 W	Spannung	220–240 V
Lichtfarbe	–	Betriebsgerät	integriert
Farbwiedergabe	CRI 90	Steuerung	Ein/Aus
Schutzart	IP20	Montage	freistehend

AUSFÜHRUNGEN

Art.-Nr.	Leistung	Farbe	Lichtstrom	Optik / Abstrahlwinkel
DUBCOLOR-9595	2.5 W	Weiss	207 lm	
DUBCOLOR-9596	2.5 W	Schwarz	207 lm	
DUBCOLOR-9597	2.5 W	Dark brown	207 lm	
DUBCOLOR-9599	2.5 W	Grün	207 lm	
DUBCOLOR-9598	2.5 W	Text rubin RAL 3003	207 lm	
DUBCOLOR-9600	2.5 W	182249	207 lm	

MASSBILDER (mm)

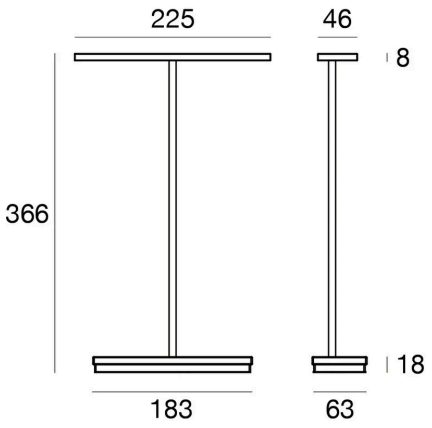

2.5 W

Lichttechnische Werte sind Bemessungswerte, Toleranz ± 10 %. Farbe, Lichtfarbe und Optik bei der Bestellung angeben. Anschluss durch eine Elektrofachperson. Technische Änderungen vorbehalten.