Bubble Einbauleuchte

LED-EINBAULEUCHTE · HERSTELLER LINEA LIGHT



Bubble ist eine LED-Einbauleuchte von Linea Light für den Innenbereich. Erhältlich mit 6–9 W in 24 Ausführungen, Lichtfarbe 2700 K / 3000 K, CRI 90, IP20. Das Konstantstrom-Betriebsgerät ist nicht im Lieferumfang und wird separat bestellt.

IP20 | CRI 90 | 6–9 W

MERKMALE

- 2 Leistungsstufen: 6 W, 9 W
- Farben: Schwarz, Weiss
- Lichtfarben: 2700 K / 3000 K
- Optiken: Spot, Medium Flood, Wide Flood, Flood
- Schutzart IP20, CRI 90
- Betriebsgerät nicht inbegriffen (Konstantstrom)

TECHNISCHE DATEN

Hersteller	Linea Light	Schutzklasse	III
Leistung	6–9 W	Spannung	Konstantstrom
Lichtfarbe	2700 K / 3000 K	Betriebsgerät	nicht inbegriffen
Farbwiedergabe	CRI 90	Steuerung	je nach Betriebsgerät
Schutzart	IP20	Montage	Deckeneinbau

AUSFÜHRUNGEN

Art.-Nr.	Leistung	Farbe	Lichtstrom	Optik / Abstrahlwinkel
BUBBLE-9786M	6 W	Weiss	643 lm	Spot 16°
BUBBLE-9787M	6 W	Schwarz	643 lm	Spot 16°
BUBBLE-9786	6 W	Weiss	677 lm	Spot 16°
BUBBLE-9787	6 W	Schwarz	677 lm	Spot 16°
BUBBLE-9788M	6 W	Weiss	609 lm	Medium Flood 34°
BUBBLE-9789M	6 W	Schwarz	609 lm	Medium Flood 34°
BUBBLE-9788	6 W	Weiss	641 lm	Medium Flood 34°
BUBBLE-9789	6 W	Schwarz	641 lm	Medium Flood 34°
BUBBLE-9790M	6 W	Weiss	605 lm	Wide Flood 62°
BUBBLE-9791M	6 W	Schwarz	605 lm	Wide Flood 62°
BUBBLE-9790	6 W	Weiss	637 lm	Wide Flood 62°
BUBBLE-9791	6 W	Schwarz	637 lm	Wide Flood 62°
BUBBLE-9792M	9 W	Weiss	781 lm	Spot 16°
BUBBLE-9793M	9 W	Schwarz	781 lm	Spot 16°
BUBBLE-9792	9 W	Weiss	822 lm	Spot 16°
BUBBLE-9793	9 W	Schwarz	822 lm	Spot 16°
BUBBLE-9794M	9 W	Weiss	764 lm	Flood 25°
BUBBLE-9795M	9 W	Schwarz	764 lm	Flood 25°
BUBBLE-9794	9 W	Weiss	804 lm	Flood 25°
BUBBLE-9795	9 W	Schwarz	804 lm	Flood 25°
BUBBLE-9796M	9 W	Weiss	781 lm	Wide Flood 58°
BUBBLE-9797M	9 W	Schwarz	781 lm	Wide Flood 58°
BUBBLE-9796	9 W	Weiss	822 lm	Wide Flood 58°
BUBBLE-9797	9 W	Schwarz	822 lm	Wide Flood 58°

MASSBILDER (mm)

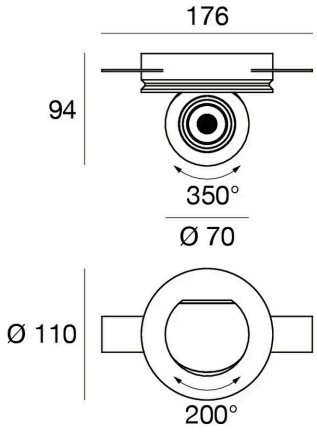

6 W

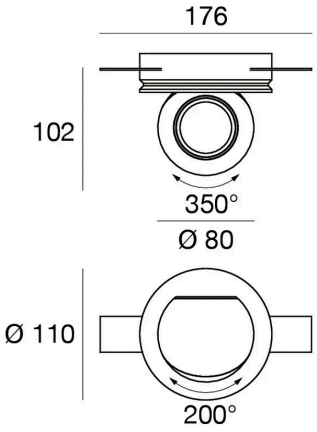

9 W

Lichttechnische Werte sind Bemessungswerte, Toleranz ± 10 %. Farbe, Lichtfarbe und Optik bei der Bestellung angeben. Anschluss durch eine Elektrofachperson. Technische Änderungen vorbehalten.