Eta Deckenleuchte

LED-DECKENLEUCHTE · HERSTELLER LINEA LIGHT



Eta ist eine LED-Deckenleuchte von Linea Light für den Innenbereich (Version für die Decke). Erhältlich mit 9 W in 12 Ausführungen, Lichtfarbe 2700 K / 3000 K, CRI 90, IP20. Das Betriebsgerät ist integriert.

IP20 | CRI 90 | 9 W

MERKMALE

- 1 Leistungsstufe: 9 W
- Farben: Schwarz, Weiss
- Lichtfarben: 2700 K / 3000 K
- Optiken: Spot, Medium Flood, Wide Flood
- Schutzart IP20, CRI 90
- Betriebsgerät integriert

TECHNISCHE DATEN

Hersteller	Linea Light	Schutzklasse	I
Leistung	9 W	Spannung	198-264 V
Lichtfarbe	2700 K / 3000 K	Betriebsgerät	integriert
Farbwiedergabe	CRI 90	Steuerung	Ein/Aus
Schutzart	IP20	Montage	Deckenmontage (Aufbau)

AUSFÜHRUNGEN

Art.-Nr.	Leistung	Farbe	Lichtstrom	Optik / Abstrahlwinkel
ETA-9908M	9 W	Weiss	796 lm	Spot 15°
ETA-9911M	9 W	Schwarz	796 lm	Spot 15°
ETA-9908	9 W	Weiss	856 lm	Spot 15°
ETA-9911	9 W	Schwarz	856 lm	Spot 15°
ETA-9909M	9 W	Weiss	796 lm	Medium Flood 39°
ETA-9912M	9 W	Schwarz	796 lm	Medium Flood 39°
ETA-9909	9 W	Weiss	856 lm	Medium Flood 39°
ETA-9912	9 W	Schwarz	856 lm	Medium Flood 39°
ETA-9910M	9 W	Weiss	839 lm	Wide Flood 63°
ETA-9913M	9 W	Schwarz	839 lm	Wide Flood 63°
ETA-9910	9 W	Weiss	902 lm	Wide Flood 63°
ETA-9913	9 W	Schwarz	902 lm	Wide Flood 63°

MASSBILDER (mm)

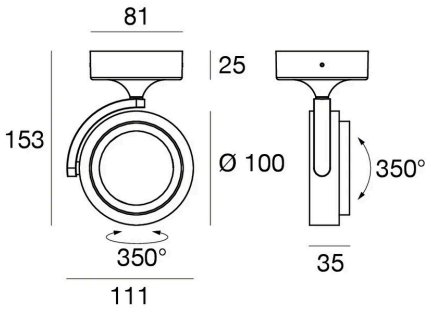

9 W

Lichttechnische Werte sind Bemessungswerte, Toleranz ± 10 %. Farbe, Lichtfarbe und Optik bei der Bestellung angeben. Anschluss durch eine Elektrofachperson. Technische Änderungen vorbehalten.