Eta-C30 Strahler

LED-STRAHLER · HERSTELLER LINEA LIGHT



Eta-C30 ist ein LED-Strahler von Linea Light für den Innenbereich (Gestreckte Version mit doppeltem Kabel). Erhältlich mit 25 W in 18 Ausführungen, Lichtfarbe 2700 K / 3000 K / 4000 K, CRI 90, IP20. Das Betriebsgerät ist integriert.

IP20 | CRI 90 | 25 W

MERKMALE

- 1 Leistungsstufe: 25 W
- Farben: Schwarz, Weiss
- Lichtfarben: 2700 K / 3000 K / 4000 K
- Optiken: Spot, Medium Flood, Wide Flood
- Schutzart IP20, CRI 90
- Betriebsgerät integriert

TECHNISCHE DATEN

Hersteller	Linea Light	Schutzklasse	II
Leistung	25 W	Spannung	198-264 V
Lichtfarbe	2700 K / 3000 K / 4000 K	Betriebsgerät	integriert
Farbwiedergabe	CRI 90	Steuerung	Ein/Aus
Schutzart	IP20	Montage	Schiene / Aufbau

AUSFÜHRUNGEN

Art.-Nr.	Leistung	Farbe	Lichtstrom	Optik / Abstrahlwinkel
ETAC30-9919M	25 W	Schwarz	2146 lm	Spot 15°
ETAC30-9916M	25 W	Weiss	2146 lm	Spot 15°
ETAC30-9919	25 W	Schwarz	2308 lm	Spot 15°
ETAC30-9916	25 W	Weiss	2308 lm	Spot 15°
ETAC30-9916N	25 W	Weiss	2470 lm	Spot 15°
ETAC30-9919N	25 W	Schwarz	2470 lm	Spot 15°
ETAC30-9917M	25 W	Weiss	2139 lm	Medium Flood 39°
ETAC30-9920M	25 W	Schwarz	2139 lm	Medium Flood 39°
ETAC30-9920	25 W	Schwarz	2300 lm	Medium Flood 39°
ETAC30-9917	25 W	Weiss	2300 lm	Medium Flood 39°
ETAC30-9917N	25 W	Weiss	2461 lm	Medium Flood 39°
ETAC30-9920N	25 W	Schwarz	2461 lm	Medium Flood 39°
ETAC30-9918M	25 W	Weiss	2359 lm	Wide Flood 63°
ETAC30-9921M	25 W	Schwarz	2359 lm	Wide Flood 63°
ETAC30-9918	25 W	Weiss	2536 lm	Wide Flood 63°
ETAC30-9921	25 W	Schwarz	2536 lm	Wide Flood 63°
ETAC30-9918N	25 W	Weiss	2714 lm	Wide Flood 63°
ETAC30-9921N	25 W	Schwarz	2714 lm	Wide Flood 63°

MASSBILDER (mm)

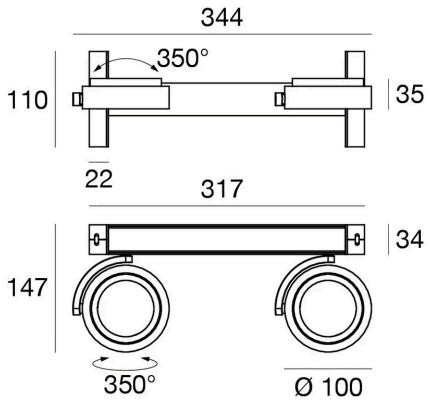

25 W

Lichttechnische Werte sind Bemessungswerte, Toleranz ± 10 %. Farbe, Lichtfarbe und Optik bei der Bestellung angeben. Anschluss durch eine Elektrofachperson. Technische Änderungen vorbehalten.