Iota-C30 3 Lichtsystem

LED-LICHTSYSTEM · HERSTELLER LINEA LIGHT



Iota-C30 3 ist ein LED-Lichtsystem von Linea Light für den Innenbereich. Erhältlich mit 54 W in 6 Ausführungen, Lichtfarbe 2700 K / 3000 K / 4000 K, CRI 90, IP20. Das Betriebsgerät ist integriert.

IP20 | CRI 90 | 54 W

MERKMALE

- 1 Leistungsstufe: 54 W
- Farben: Schwarz, Weiss
- Lichtfarben: 2700 K / 3000 K / 4000 K
- Schutzart IP20, CRI 90
- Betriebsgerät integriert

TECHNISCHE DATEN

Hersteller	Linea Light	Schutzklasse	II
Leistung	54 W	Spannung	198-264 V
Lichtfarbe	2700 K / 3000 K / 4000 K	Betriebsgerät	integriert
Farbwiedergabe	CRI 90	Steuerung	Ein/Aus
Schutzart	IP20	Montage	gemäss System

AUSFÜHRUNGEN

Art.-Nr.	Leistung	Farbe	Lichtstrom	Optik / Abstrahlwinkel
IOTAC303-9865M	54 W	Weiss	3613 lm	Diffused 180°
IOTAC303-9866M	54 W	Schwarz	3613 lm	Diffused 180°
IOTAC303-9865	54 W	Weiss	3885 lm	Diffused 180°
IOTAC303-9866	54 W	Schwarz	3885 lm	Diffused 180°
IOTAC303-9865N	54 W	Weiss	4157 lm	Diffused 180°
IOTAC303-9866N	54 W	Schwarz	4157 lm	Diffused 180°

MASSBILDER (mm)

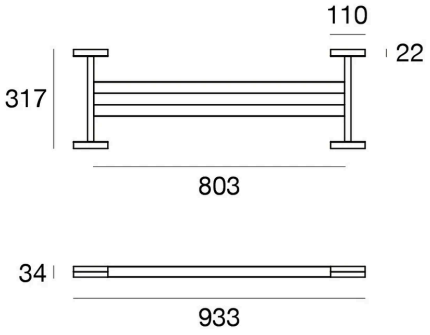

54 W

Lichttechnische Werte sind Bemessungswerte, Toleranz ± 10 %. Farbe, Lichtfarbe und Optik bei der Bestellung angeben. Anschluss durch eine Elektrofachperson. Technische Änderungen vorbehalten.