Satori P Pendelleuchte

LED-PENDELLEUCHTE · HERSTELLER LINEA LIGHT



Satori P ist eine LED-Pendelleuchte von Linea Light für den Innenbereich (Version mit Anhänger). Erhältlich mit 25–36 W in 8 Ausführungen, Lichtfarbe 2700 K / 3000 K, CRI 90, IP20. Das Betriebsgerät ist integriert.

IP20 | CRI 90 | 25–36 W

MERKMALE

- 2 Leistungsstufen: 25 W, 36 W
- Farben: Schwarz, Weiss
- Lichtfarben: 2700 K / 3000 K
- Schutzart IP20, CRI 90
- Betriebsgerät integriert

TECHNISCHE DATEN

Hersteller	Linea Light	Schutzklasse	I
Leistung	25–36 W	Spannung	220-240 V
Lichtfarbe	2700 K / 3000 K	Betriebsgerät	integriert
Farbwiedergabe	CRI 90	Steuerung	Ein/Aus
Schutzart	IP20	Montage	Deckenmontage, abgependelt

AUSFÜHRUNGEN

Art.-Nr.	Leistung	Farbe	Lichtstrom	Optik / Abstrahlwinkel
SATORIP-9196M	25 W	Schwarz	1841 lm	Diffused 129°
SATORIP-9196	25 W	Schwarz	1952 lm	Diffused 129°
SATORIP-9195M	25 W	Weiss	2360 lm	Double Diffused 129°
SATORIP-9195	25 W	Weiss	2502 lm	Double Diffused 129°
SATORIP-9198M	36 W	Schwarz	2891 lm	Diffused 139°
SATORIP-9197M	36 W	Weiss	3706 lm	Diffused 139°
SATORIP-9198	36 W	Schwarz	3065 lm	Diffused 139°
SATORIP-9197	36 W	Weiss	3929 lm	Diffused 139°

MASSBILDER (mm)

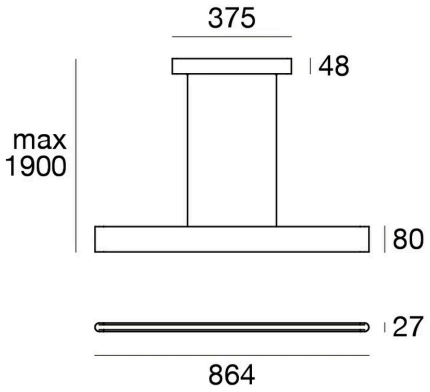

25 W

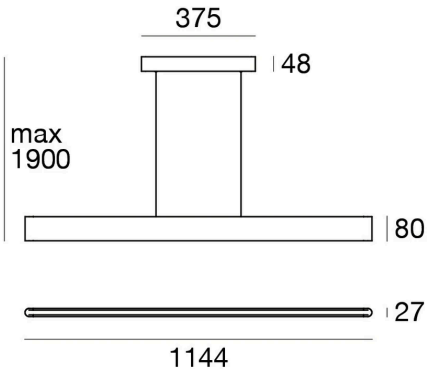

36 W

Lichttechnische Werte sind Bemessungswerte, Toleranz ± 10 %. Farbe, Lichtfarbe und Optik bei der Bestellung angeben. Anschluss durch eine Elektrofachperson. Technische Änderungen vorbehalten.