Blank Wandleuchte

LED-WANDLEUCHTE · HERSTELLER LINEA LIGHT



Blank ist eine LED-Wandleuchte von Linea Light für den Aussenbereich. Erhältlich mit 10 W in 8 Ausführungen, Lichtfarbe 3000 K, CRI 90, IP65. Das Betriebsgerät ist integriert.

IP65 | CRI 90 | 10 W

MERKMALE

- 1 Leistungsstufe: 10 W
- Farben: Dark brown, Schwarz, Text Brilliant Grey RAL 9006, Weiss
- Lichtfarben: 3000 K
- Schutzart IP65, CRI 90
- Betriebsgerät integriert

TECHNISCHE DATEN

Hersteller	Linea Light	Schutzklasse	I
Leistung	10 W	Spannung	198-264 V
Lichtfarbe	3000 K	Betriebsgerät	integriert
Farbwiedergabe	CRI 90	Steuerung	Ein/Aus
Schutzart	IP65	Montage	Wandmontage

AUSFÜHRUNGEN

Art.-Nr.	Leistung	Farbe	Lichtstrom	Optik / Abstrahlwinkel
BLANK-CA116DB4WDI	10 W	Schwarz	620 lm	Diffused 180°
BLANK-CA116DD4WDI	10 W	Dark brown	620 lm	Diffused 180°
BLANK-CA116DE4WDI	10 W	Weiss	620 lm	Diffused 180°
BLANK-CA116DG4WDI	10 W	Text Brilliant Grey RAL 9006	620 lm	Diffused 180°
BLANK-CA116DB7WDI	10 W	Schwarz	830 lm	Diffused 102°
BLANK-CA116DD7WDI	10 W	Dark brown	830 lm	Diffused 102°
BLANK-CA116DE7WDI	10 W	Weiss	830 lm	Diffused 102°
BLANK-CA116DG7WDI	10 W	Text Brilliant Grey RAL 9006	830 lm	Diffused 102°

MASSBILDER (mm)

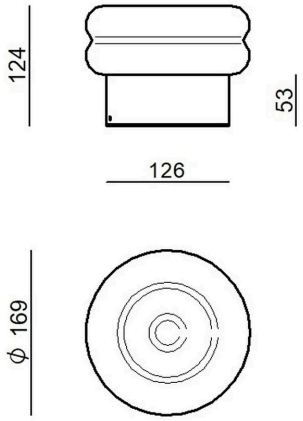

10 W

Lichttechnische Werte sind Bemessungswerte, Toleranz ± 10 %. Farbe, Lichtfarbe und Optik bei der Bestellung angeben. Anschluss durch eine Elektrofachperson. Technische Änderungen vorbehalten.