Horus Plain Wandleuchte

LED-WANDLEUCHTE · HERSTELLER LINEA LIGHT



Horus Plain ist eine LED-Wandleuchte von Linea Light für den Aussenbereich. Erhältlich mit 10 W in 12 Ausführungen, Lichtfarbe 3000 K, CRI 90, IP65. Das Betriebsgerät ist integriert.

IP65 | CRI 90 | 10 W

MERKMALE

- 1 Leistungsstufe: 10 W
- Farben: Dark brown, Schwarz, Text Brilliant Grey RAL 9006, Weiss
- Lichtfarben: 3000 K
- Schutzart IP65, CRI 90
- Betriebsgerät integriert

TECHNISCHE DATEN

Hersteller	Linea Light	Schutzklasse	I
Leistung	10 W	Spannung	198-264 V
Lichtfarbe	3000 K	Betriebsgerät	integriert
Farbwiedergabe	CRI 90	Steuerung	Ein/Aus
Schutzart	IP65	Montage	Wandmontage

AUSFÜHRUNGEN

Art.-Nr.	Leistung	Farbe	Lichtstrom	Optik / Abstrahlwinkel
HORUSPLA-CA074DD1WDI	10 W	Dark brown	666 lm	Diffused 99°
HORUSPLA-CA074DD2WDI	10 W	Dark brown	362 lm	Diffused 80°
HORUSPLA-CA074DD3WDI	10 W	Dark brown	791 lm	Diffused 99°
HORUSPLA-CA074DE2WDI	10 W	Weiss	362 lm	Diffused 80°
HORUSPLA-CA074DE3WDI	10 W	Weiss	791 lm	Diffused 99°
HORUSPLA-CA074DG1WDI	10 W	Text Brilliant Grey RAL 9006	666 lm	Diffused 99°
HORUSPLA-CA074DG2WDI	10 W	Text Brilliant Grey RAL 9006	362 lm	Diffused 80°
HORUSPLA-CA074DG3WDI	10 W	Text Brilliant Grey RAL 9006	791 lm	Diffused 99°
HORUSPLA-CA074DB1WDI	10 W	Schwarz	666 lm	Diffused 99°
HORUSPLA-CA074DB2WDI	10 W	Schwarz	362 lm	Diffused 80°
HORUSPLA-CA074DB3WDI	10 W	Schwarz	791 lm	Diffused 99°
HORUSPLA-CA074DE1WDI	10 W	Weiss	666 lm	Diffused 99°

MASSBILDER (mm)

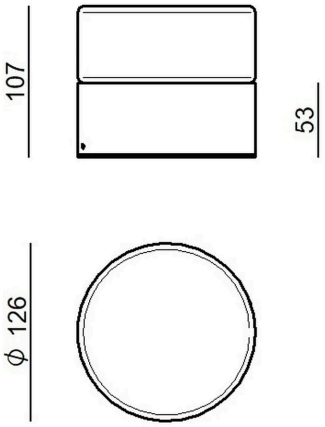

10 W

Lichttechnische Werte sind Bemessungswerte, Toleranz ± 10 %. Farbe, Lichtfarbe und Optik bei der Bestellung angeben. Anschluss durch eine Elektrofachperson. Technische Änderungen vorbehalten.