# Drift Pollerleuchte

LED-POLLERLEUCHTE · HERSTELLER LINEA LIGHT



Drift ist eine LED-Pollerleuchte von Linea Light für den Aussenbereich (Pollerleuchten-Version). Erhältlich mit 9–12,6 W in 6 Ausführungen, Lichtfarbe 2700 K / 3000 K / 4000 K, CRI 80, IP66. Das Betriebsgerät ist integriert.

IP66 | CRI 80 | 9–12,6 W

## MERKMALE

- 2 Leistungsstufen: 9 W, 12.6 W
- Farben: Dark brown, Grau, Text black grey RAL 7021
- Lichtfarben: 2700 K / 3000 K / 4000 K
- Schutzart IP66, CRI 80
- Betriebsgerät integriert

## TECHNISCHE DATEN

| | | | |
|---|---|---|---|
| Hersteller | Linea Light | Schutzklasse | II |
| Leistung | 9–12,6 W | Spannung | 198-264 V AC /180-280 V DC |
| Lichtfarbe | 2700 K / 3000 K / 4000 K | Betriebsgerät | integriert |
| Farbwiedergabe | CRI 80 | Steuerung | DALI-2 |
| Schutzart | IP66 | Montage | Bodenmontage |

## AUSFÜHRUNGEN

| Art.-Nr. | Leistung | Farbe | Lichtstrom | Optik / Abstrahlwinkel |
|---|---|---|---|---|
| DRIFT-C01682 | 9 W | Dark brown / Grau / Text black grey RAL 7021 | 497–651 lm | Asymmetric 180° 115° |
| DRIFT-C01681 | 9 W | Dark brown / Grau / Text black grey RAL 7021 | 497–651 lm | Asymmetric 180° 115° |
| DRIFT-C01680 | 9 W | Dark brown / Grau / Text black grey RAL 7021 | 497–651 lm | Asymmetric 180° 115° |
| DRIFT-C01358 | 12.6 W | Dark brown / Grau / Text black grey RAL 7021 | 653–855 lm | Asymmetric 180° 115° |
| DRIFT-C01357 | 12.6 W | Dark brown / Grau / Text black grey RAL 7021 | 653–855 lm | Asymmetric 180° 115° |
| DRIFT-C00914 | 12.6 W | Dark brown / Grau / Text black grey RAL 7021 | 653–855 lm | Asymmetric 180° 115° |

## MASSBILDER (mm)

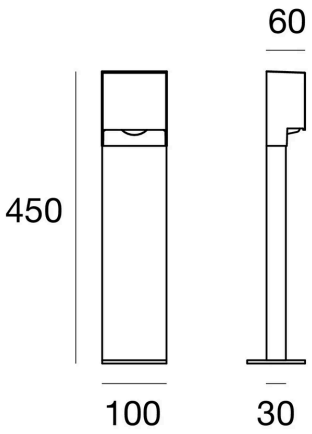


9 W / 12.6 W

Lichttechnische Werte sind Bemessungswerte, Toleranz ± 10 %. Farbe, Lichtfarbe und Optik bei der Bestellung angeben. Anschluss durch eine Elektrofachperson. Technische Änderungen vorbehalten.