# Misty Q Wandleuchte

LED-WANDLEUCHTE · HERSTELLER LINEA LIGHT



Misty Q ist eine LED-Wandleuchte von Linea Light für den Aussenbereich (Quadratische version). Erhältlich mit 15 W in 12 Ausführungen, Lichtfarbe 2700 K / 3000 K, CRI 90, IP65. Das Betriebsgerät ist integriert.

IP65 | CRI 90 | 15 W

## MERKMALE

- 1 Leistungsstufe: 15 W
- Farben: Grau, Schwarz, Weiss
- Lichtfarben: 2700 K / 3000 K
- Schutzart IP65, CRI 90
- Betriebsgerät integriert

## TECHNISCHE DATEN

| | | | |
|---|---|---|---|
| Hersteller | Linea Light | Schutzklasse | II |
| Leistung | 15 W | Spannung | 220-240 V |
| Lichtfarbe | 2700 K / 3000 K | Betriebsgerät | integriert |
| Farbwiedergabe | CRI 90 | Steuerung | Ein/Aus |
| Schutzart | IP65 | Montage | Wandmontage |

## AUSFÜHRUNGEN

| Art.-Nr. | Leistung | Farbe | Lichtstrom | Optik / Abstrahlwinkel |
|---|---|---|---|---|
| MISTYQ-CA137ABBMDI | 15 W | Schwarz | 1577 lm | Diffused 114° |
| MISTYQ-CA137AGGMDI | 15 W | Grau | 1577 lm | Diffused 114° |
| MISTYQ-CA137AWHMDI | 15 W | Weiss | 1577 lm | Diffused 114° |
| MISTYQ-CA137ABBWDI | 15 W | Schwarz | 1690 lm | Diffused 114° |
| MISTYQ-CA137AGGWDI | 15 W | Grau | 1690 lm | Diffused 114° |
| MISTYQ-CA137AWHWDI | 15 W | Weiss | 1690 lm | Diffused 114° |
| MISTYQ-CA137CGGMDI | 15 W | Grau | 1577 lm | Diffused 114° |
| MISTYQ-CA137CWHMDI | 15 W | Weiss | 1577 lm | Diffused 114° |
| MISTYQ-CA137CBBMDI | 15 W | Schwarz | 1577 lm | Diffused 114° |
| MISTYQ-CA137CGGWDI | 15 W | Grau | 1690 lm | Diffused 114° |
| MISTYQ-CA137CWHWDI | 15 W | Weiss | 1690 lm | Diffused 114° |
| MISTYQ-CA137CBBWDI | 15 W | Schwarz | 1690 lm | Diffused 114° |

## MASSBILDER (mm)

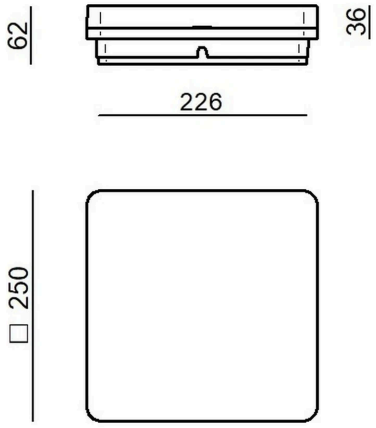


15 W

Lichttechnische Werte sind Bemessungswerte, Toleranz ± 10 %. Farbe, Lichtfarbe und Optik bei der Bestellung angeben. Anschluss durch eine Elektrofachperson. Technische Änderungen vorbehalten.