Misty R Wandleuchte

LED-WANDLEUCHTE · HERSTELLER LINEA LIGHT



Misty R ist eine LED-Wandleuchte von Linea Light für den Aussenbereich (Runde Version). Erhältlich mit 15 W in 12 Ausführungen, Lichtfarbe 2700 K / 3000 K, CRI 90, IP65. Das Betriebsgerät ist integriert.

IP65 | CRI 90 | 15 W

MERKMALE

- 1 Leistungsstufe: 15 W
- Farben: Grau, Schwarz, Weiss
- Lichtfarben: 2700 K / 3000 K
- Schutzart IP65, CRI 90
- Betriebsgerät integriert

TECHNISCHE DATEN

Hersteller	Linea Light	Schutzklasse	II
Leistung	15 W	Spannung	220-240 V
Lichtfarbe	2700 K / 3000 K	Betriebsgerät	integriert
Farbwiedergabe	CRI 90	Steuerung	Ein/Aus
Schutzart	IP65	Montage	Wandmontage

AUSFÜHRUNGEN

Art.-Nr.	Leistung	Farbe	Lichtstrom	Optik / Abstrahlwinkel
MISTYR-CA135ABBMDI	15 W	Schwarz	1577 lm	Diffused 114°
MISTYR-CA135AGGMDI	15 W	Grau	1577 lm	Diffused 114°
MISTYR-CA135AWHMDI	15 W	Weiss	1577 lm	Diffused 114°
MISTYR-CA135ABBWDI	15 W	Schwarz	1690 lm	Diffused 114°
MISTYR-CA135AGGWDI	15 W	Grau	1690 lm	Diffused 114°
MISTYR-CA135AWHWDI	15 W	Weiss	1690 lm	Diffused 114°
MISTYR-CA135CWHMDI	15 W	Weiss	1577 lm	Diffused 114°
MISTYR-CA135CBBMDI	15 W	Schwarz	1577 lm	Diffused 114°
MISTYR-CA135CGGMDI	15 W	Grau	1577 lm	Diffused 114°
MISTYR-CA135CWHWDI	15 W	Weiss	1690 lm	Diffused 114°
MISTYR-CA135CBBWDI	15 W	Schwarz	1690 lm	Diffused 114°
MISTYR-CA135CGGWDI	15 W	Grau	1690 lm	Diffused 114°

MASSBILDER (mm)

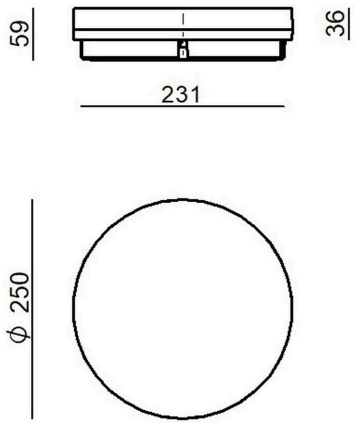

15 W

Lichttechnische Werte sind Bemessungswerte, Toleranz ± 10 %. Farbe, Lichtfarbe und Optik bei der Bestellung angeben. Anschluss durch eine Elektrofachperson. Technische Änderungen vorbehalten.