Step66 Wandleuchte

LED-WANDLEUCHTE · HERSTELLER LINEA LIGHT



Step66 ist eine LED-Wandleuchte von Linea Light für den Aussenbereich (Voll beleuchtete Gehwegmarkierung). Erhältlich mit 1 W in 8 Ausführungen, Lichtfarbe 2700 K / 3000 K / 4000 K, CRI 80, IP65. Das Betriebsgerät ist integriert.

IP65 | CRI 80 | 1 W

MERKMALE

- 1 Leistungsstufe: 1 W
- Farben: Dark brown, Grau, Schwarz, Weiss
- Lichtfarben: 2700 K / 3000 K / 4000 K
- Schutzart IP65, CRI 80
- Betriebsgerät integriert

TECHNISCHE DATEN

Hersteller	Linea Light	Schutzklasse	II
Leistung	1 W	Spannung	176-264 V AC /230-280 V DC
Lichtfarbe	2700 K / 3000 K / 4000 K	Betriebsgerät	integriert
Farbwiedergabe	CRI 80	Steuerung	Ein/Aus
Schutzart	IP65	Montage	Wandmontage

AUSFÜHRUNGEN

Art.-Nr.	Leistung	Farbe	Lichtstrom	Optik / Abstrahlwinkel
STEP66-82742	1 W	Weiss	50–71 lm	Asymmetric Wallwasher 73°
STEP66-82743	1 W	Grau	50–71 lm	Asymmetric Wallwasher 73°
STEP66-77634	1 W	Schwarz	50–71 lm	Asymmetric Wallwasher 73°
STEP66-82744	1 W	Dark brown	50–71 lm	Asymmetric Wallwasher 73°
STEP66-77633	1 W	Schwarz	50–71 lm	Asymmetric Wallwasher 73°
STEP66-82746	1 W	Weiss	50–71 lm	Asymmetric Wallwasher 73°
STEP66-82747	1 W	Grau	50–71 lm	Asymmetric Wallwasher 73°
STEP66-82748	1 W	Dark brown	50–71 lm	Asymmetric Wallwasher 73°

MASSBILDER (mm)

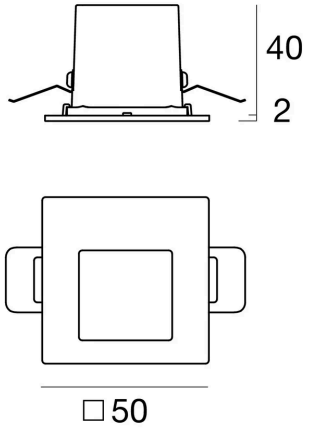

1 W

Lichttechnische Werte sind Bemessungswerte, Toleranz ± 10 %. Farbe, Lichtfarbe und Optik bei der Bestellung angeben. Anschluss durch eine Elektrofachperson. Technische Änderungen vorbehalten.