Envelope W Wall-Recessed Wandleuchte

LED-WANDLEUCHTE · HERSTELLER LINEA LIGHT



Envelope W Wall-Recessed ist eine LED-Wandleuchte von Linea Light für den Aussenbereich (Wandeinbauversion). Erhältlich mit 6–16 W in 12 Ausführungen, Lichtfarbe 2700 K / 3000 K / 4000 K, CRI 80, IP65. Das Betriebsgerät ist integriert.

IP65 | CRI 80 | 6–16 W

MERKMALE

- 3 Leistungsstufen: 6 W, 9.5 W, 16 W
- Farben: Dark brown, Grau, Text black grey RAL 7021, Weiss
- Lichtfarben: 2700 K / 3000 K / 4000 K
- Schutzart IP65, CRI 80
- Betriebsgerät integriert

TECHNISCHE DATEN

Hersteller	Linea Light	Schutzklasse	II
Leistung	6–16 W	Spannung	198-264 V AC /180-275 V DC
Lichtfarbe	2700 K / 3000 K / 4000 K	Betriebsgerät	integriert
Farbwiedergabe	CRI 80	Steuerung	Ein/Aus
Schutzart	IP65	Montage	Wandmontage

AUSFÜHRUNGEN

Art.-Nr.	Leistung	Farbe	Lichtstrom	Optik / Abstrahlwinkel
ENVELOPE-81290	6 W	Text black grey RAL 7021	349–386 lm	Asymmetric Wallwasher 125°
ENVELOPE-81291	6 W	Grau	431–478 lm	Asymmetric Wallwasher 125°
ENVELOPE-81292	6 W	Dark brown	374–412 lm	Asymmetric Wallwasher 125°
ENVELOPE-81343	6 W	Weiss	546–604 lm	Asymmetric Wallwasher 123°
ENVELOPE-81293	9.5 W	Text black grey RAL 7021	537–593 lm	Asymmetric Wallwasher 121°
ENVELOPE-81294	9.5 W	Grau	662–732 lm	Asymmetric Wallwasher 121°
ENVELOPE-81295	9.5 W	Dark brown	574–635 lm	Asymmetric Wallwasher 121°
ENVELOPE-81344	9.5 W	Weiss	838–927 lm	Asymmetric Wallwasher 121°
ENVELOPE-81511	16 W	Dark brown	799–882 lm	Asymmetric Wallwasher 121°
ENVELOPE-81512	16 W	Weiss	1166–1287 lm	Asymmetric Wallwasher 121°
ENVELOPE-81509	16 W	Text black grey RAL 7021	747–824 lm	Asymmetric Wallwasher 121°
ENVELOPE-81510	16 W	Grau	922–1017 lm	Asymmetric Wallwasher 121°

MASSBILDER (mm)

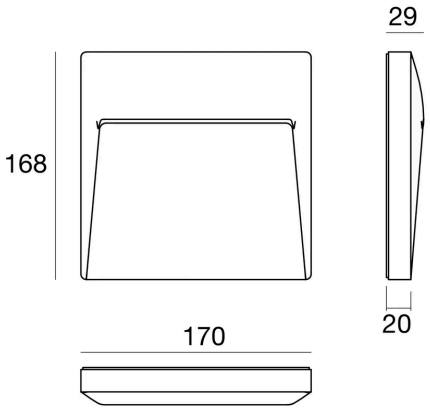

6 W

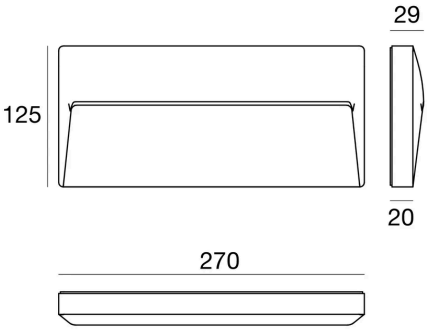

9.5 W / 16 W

Lichttechnische Werte sind Bemessungswerte, Toleranz ± 10 %. Farbe, Lichtfarbe und Optik bei der Bestellung angeben. Anschluss durch eine Elektrofachperson. Technische Änderungen vorbehalten.