Envelope R Wandleuchte

LED-WANDLEUCHTE · HERSTELLER LINEA LIGHT

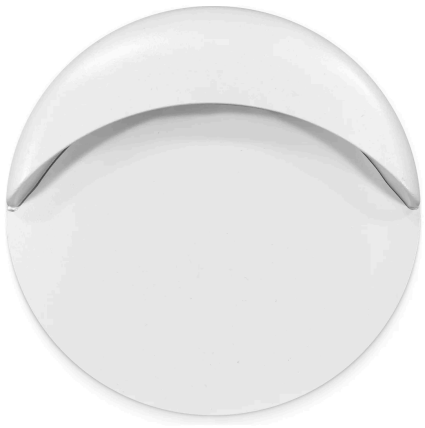

Envelope R ist eine LED-Wandleuchte von Linea Light für den Aussenbereich (Runde Version). Erhältlich mit 4 W in 4 Ausführungen, Lichtfarbe 3000 K / 4000 K, CRI 80, IP66. Das Konstantstrom-Betriebsgerät ist nicht im Lieferumfang und wird separat bestellt.

IP66 | CRI 80 | 4 W

MERKMALE

- 1 Leistungsstufe: 4 W
- Farben: Dark brown, Grau, Text black grey RAL 7021, Weiss
- Lichtfarben: 3000 K / 4000 K
- Schutzart IP66, CRI 80
- Betriebsgerät nicht inbegriffen (Konstantstrom)

TECHNISCHE DATEN

Hersteller	Linea Light	Schutzklasse	III
Leistung	4 W	Spannung	Konstantstrom
Lichtfarbe	3000 K / 4000 K	Betriebsgerät	nicht inbegriffen
Farbwiedergabe	CRI 80	Steuerung	je nach Betriebsgerät
Schutzart	IP66	Montage	Wandmontage

AUSFÜHRUNGEN

Art.-Nr.	Leistung	Farbe	Lichtstrom	Optik / Abstrahlwinkel
ENVELOPE-76090	4 W	Weiss	208–216 lm	Asymmetric Wallwasher 114°
ENVELOPE-76092	4 W	Text black grey RAL 7021	133–139 lm	Asymmetric Wallwasher 114°
ENVELOPE-76093	4 W	Dark brown	142–148 lm	Asymmetric Wallwasher 114°
ENVELOPE-76091	4 W	Grau	164–171 lm	Asymmetric Wallwasher 114°

MASSBILDER (mm)

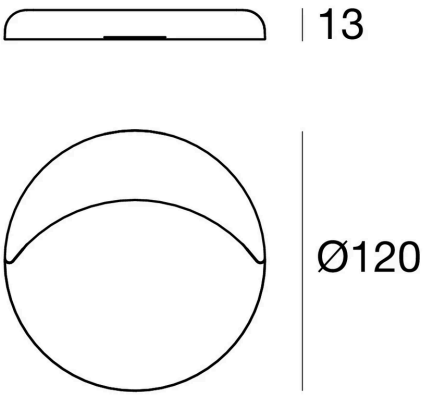

4 W

Lichttechnische Werte sind Bemessungswerte, Toleranz ± 10 %. Farbe, Lichtfarbe und Optik bei der Bestellung angeben. Anschluss durch eine Elektrofachperson. Technische Änderungen vorbehalten.