Envelope RW Wandleuchte

LED-WANDLEUCHTE · HERSTELLER LINEA LIGHT



Envelope RW ist eine LED-Wandleuchte von Linea Light für den Aussenbereich (Version mit integriertem Treiber). Erhältlich mit 2 W in 4 Ausführungen, Lichtfarbe 3000 K / 4000 K, CRI 80, IP66. Das Betriebsgerät ist integriert.

IP66 | CRI 80 | 2 W

MERKMALE

- 1 Leistungsstufe: 2 W
- Farben: Dark brown, Grau, Text black grey RAL 7021, Weiss
- Lichtfarben: 3000 K / 4000 K
- Schutzart IP66, CRI 80
- Betriebsgerät integriert

TECHNISCHE DATEN

Hersteller	Linea Light	Schutzklasse	II
Leistung	2 W	Spannung	198-264 V AC /180-275 V DC
Lichtfarbe	3000 K / 4000 K	Betriebsgerät	integriert
Farbwiedergabe	CRI 80	Steuerung	Ein/Aus
Schutzart	IP66	Montage	Wandmontage

AUSFÜHRUNGEN

Art.-Nr.	Leistung	Farbe	Lichtstrom	Optik / Abstrahlwinkel
ENVELOPE-77044	2 W	Weiss	140–146 lm	Asymmetric Wallwasher 109°
ENVELOPE-77045	2 W	Grau	110–116 lm	Asymmetric Wallwasher 109°
ENVELOPE-77046	2 W	Text black grey RAL 7021	89–94 lm	Asymmetric Wallwasher 109°
ENVELOPE-77047	2 W	Dark brown	96–100 lm	Asymmetric Wallwasher 109°

MASSBILDER (mm)

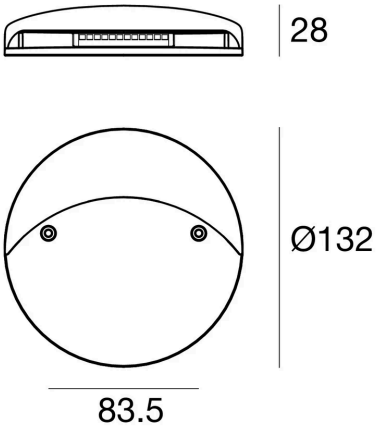

2 W

Lichttechnische Werte sind Bemessungswerte, Toleranz ± 10 %. Farbe, Lichtfarbe und Optik bei der Bestellung angeben. Anschluss durch eine Elektrofachperson. Technische Änderungen vorbehalten.