Quara Q Wandleuchte

LED-WANDLEUCHTE · HERSTELLER LINEA LIGHT

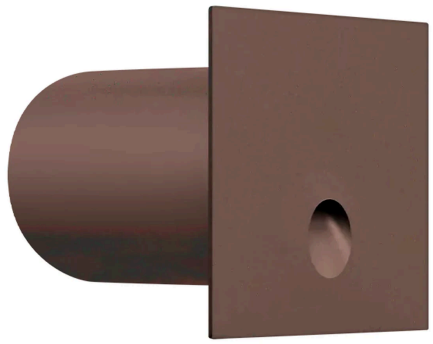

Quara Q ist eine LED-Wandleuchte von Linea Light für den Aussenbereich (Quadratische version). Erhältlich mit 1–2 W in 10 Ausführungen, Lichtfarbe 2700 K / 3000 K / 4000 K, CRI 80, IP65. Das Konstantstrom-Betriebsgerät ist nicht im Lieferumfang und wird separat bestellt.

IP65 | CRI 80 | 1–2 W

MERKMALE

- 2 Leistungsstufen: 1 W, 2 W
- Farben: Dark brown, Grau, Steel, Weiss
- Lichtfarben: 2700 K / 3000 K / 4000 K
- Schutzart IP65, CRI 80
- Betriebsgerät nicht inbegriffen (Konstantstrom)

TECHNISCHE DATEN

Hersteller	Linea Light	Schutzklasse	III
Leistung	1–2 W	Spannung	Konstantstrom
Lichtfarbe	2700 K / 3000 K / 4000 K	Betriebsgerät	nicht inbegriffen
Farbwiedergabe	CRI 80	Steuerung	je nach Betriebsgerät
Schutzart	IP65	Montage	Wandmontage

AUSFÜHRUNGEN

Art.-Nr.	Leistung	Farbe	Lichtstrom	Optik / Abstrahlwinkel
QUARAQ-C00237-DARX	1 W	Dark brown	14–23 lm	Asymmetric Wallwasher 87°, Asymmetric Wallwasher 111°, Asymmetric Wallwasher 168°
QUARAQ-C00237-GRAX	1 W	Grau	14–23 lm	Asymmetric Wallwasher 87°, Asymmetric Wallwasher 111°, Asymmetric Wallwasher 168°
QUARAQ-C00237-STEX	1 W	Steel	14–23 lm	Asymmetric Wallwasher 87°, Asymmetric Wallwasher 111°, Asymmetric Wallwasher 168°
QUARAQ-C00237-WHX	1 W	Weiss	14–23 lm	Asymmetric Wallwasher 87°, Asymmetric Wallwasher 111°, Asymmetric Wallwasher 168°
QUARAQ-86563	2 W	Weiss	110–166 lm	Asymmetric Wallwasher 99°
QUARAQ-86562	2 W	Grau	86–130 lm	Asymmetric Wallwasher 68°
QUARAQ-87989	2 W	Dark brown	65–98 lm	Asymmetric Wallwasher 58°
QUARAQ-83584	2 W	Grau	86–130 lm	Asymmetric Wallwasher 68°
QUARAQ-83585	2 W	Dark brown	65–98 lm	Asymmetric Wallwasher 58°
QUARAQ-83583	2 W	Weiss	110–166 lm	Asymmetric Wallwasher 99°

MASSBILDER (mm)

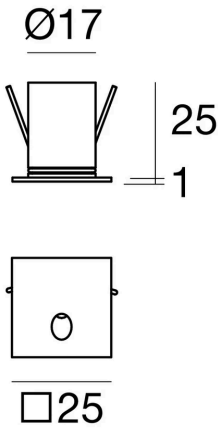

1 W

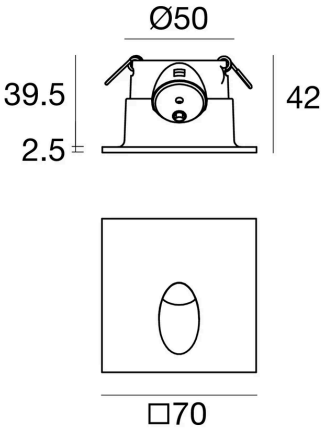

2 W

Lichttechnische Werte sind Bemessungswerte, Toleranz ± 10 %. Farbe, Lichtfarbe und Optik bei der Bestellung angeben. Anschluss durch eine Elektrofachperson. Technische Änderungen vorbehalten.