Quara RO Wandleuchte

LED-WANDLEUCHTE · HERSTELLER LINEA LIGHT

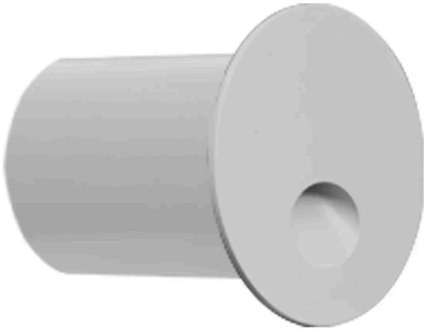

Quara RO ist eine LED-Wandleuchte von Linea Light für den Aussenbereich (Runde Emissionsversion). Erhältlich mit 0,7–1 W in 9 Ausführungen, Lichtfarbe 2700 K / 3000 K / 4000 K, CRI 80, IP65. Das Konstantstrom-Betriebsgerät ist nicht im Lieferumfang und wird separat bestellt.

IP65 | CRI 80 | 0,7–1 W

MERKMALE

- 2 Leistungsstufen: 0.7 W, 1 W
- Farben: Dark brown, Grau, Weiss
- Lichtfarben: 2700 K / 3000 K / 4000 K
- Schutzart IP65, CRI 80
- Betriebsgerät nicht inbegriffen (Konstantstrom)

TECHNISCHE DATEN

Hersteller	Linea Light	Schutzklasse	III
Leistung	0,7–1 W	Spannung	Konstantstrom
Lichtfarbe	2700 K / 3000 K / 4000 K	Betriebsgerät	nicht inbegriffen
Farbwiedergabe	CRI 80	Steuerung	je nach Betriebsgerät
Schutzart	IP65	Montage	Wandmontage

AUSFÜHRUNGEN

Art.-Nr.	Leistung	Farbe	Lichtstrom	Optik / Abstrahlwinkel
QUARARO-77396	0.7 W	Grau	4–6 lm	Asymmetric Wallwasher 180°
QUARARO-77397	0.7 W	Dark brown	3–5 lm	Asymmetric Wallwasher 180°
QUARARO-77395	0.7 W	Weiss	6–9 lm	Asymmetric Wallwasher 167°
QUARARO-77391	1 W	Weiss	26–38 lm	Asymmetric Wallwasher 93°
QUARARO-77392	1 W	Grau	12–18 lm	Asymmetric Wallwasher 180°
QUARARO-77393	1 W	Dark brown	10–15 lm	Asymmetric Wallwasher 180°
QUARARO-76745	1 W	Weiss	37–55 lm	Asymmetric Wallwasher 96°
QUARARO-76746	1 W	Grau	26–38 lm	Asymmetric Wallwasher 180°
QUARARO-76747	1 W	Dark brown	16–23 lm	Asymmetric Wallwasher 180°

MASSBILDER (mm)

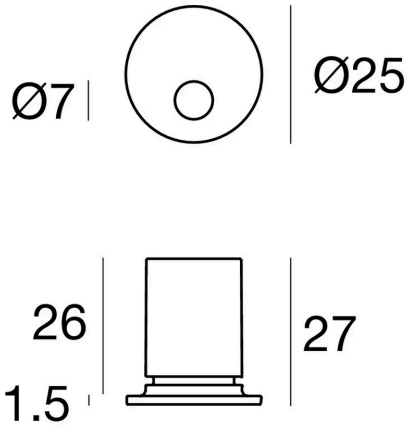

0.7 W

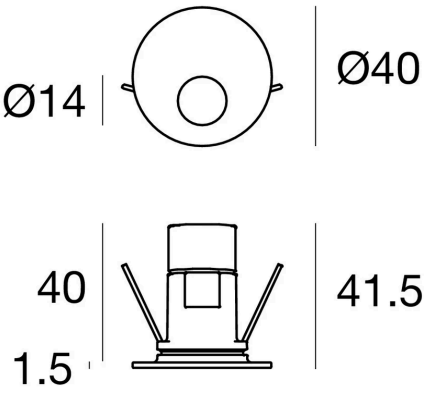

1 W

Lichttechnische Werte sind Bemessungswerte, Toleranz ± 10 %. Farbe, Lichtfarbe und Optik bei der Bestellung angeben. Anschluss durch eine Elektrofachperson. Technische Änderungen vorbehalten.