Filray Pollerleuchte

LED-POLLERLEUCHTE · HERSTELLER LINEA LIGHT



Filray ist eine LED-Pollerleuchte von Linea Light für den Aussenbereich (Integrated light source). Erhältlich mit 4,5–9 W in 2 Ausführungen, Lichtfarbe 2700 K / 3000 K / 4000 K, CRI 90, IP67. Das Konstantstrom-Betriebsgerät ist nicht im Lieferumfang und wird separat bestellt.

IP67 | CRI 90 | 4,5–9 W

MERKMALE

- 2 Leistungsstufen: 4.5 W, 9 W
- Farben: Anodised black aluminium
- Lichtfarben: 2700 K / 3000 K / 4000 K
- Schutzart IP67, CRI 90
- Betriebsgerät nicht inbegriffen (Konstantstrom)

TECHNISCHE DATEN

Hersteller	Linea Light	Schutzklasse	III
Leistung	4,5–9 W	Spannung	Konstantstrom
Lichtfarbe	2700 K / 3000 K / 4000 K	Betriebsgerät	nicht inbegriffen
Farbwiedergabe	CRI 90	Steuerung	je nach Betriebsgerät
Schutzart	IP67	Montage	Bodenmontage

AUSFÜHRUNGEN

Art.-Nr.	Leistung	Farbe	Lichtstrom	Optik / Abstrahlwinkel
FILRAY-C01843	4.5 W	Anodised black aluminium	81–94 lm	Diffused 104°
FILRAY-C01844	9 W	Anodised black aluminium	168–195 lm	Diffused 104°

MASSBILDER (mm)

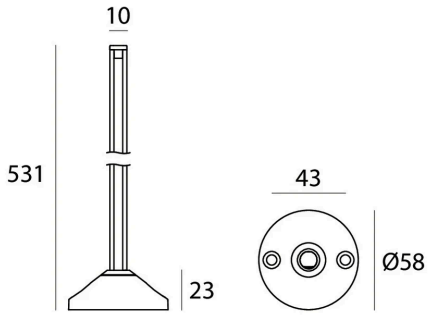

4.5 W

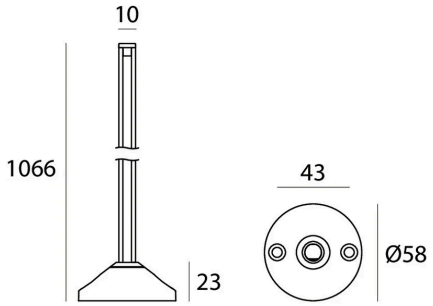

9 W

Lichttechnische Werte sind Bemessungswerte, Toleranz ± 10 %. Farbe, Lichtfarbe und Optik bei der Bestellung angeben. Anschluss durch eine Elektrofachperson. Technische Änderungen vorbehalten.