Guardian J Einbauleuchte

LED-EINBAULEUCHTE · HERSTELLER LINEA LIGHT



Guardian J ist eine LED-Einbauleuchte von Linea Light für den Aussenbereich (Schwenkbare Version). Erhältlich mit 7,2–19 W in 15 Ausführungen, Lichtfarbe 2700 K / 3000 K / 4000 K, CRI 80/90, IP67. Das Betriebsgerät ist integriert.

IP67 | CRI 80/90 | 7,2–19 W

MERKMALE

- 4 Leistungsstufen: 7.2 W, 13 W, 16 W, 19 W
- Farben: Grau, Text black grey RAL 7021, Weiss
- Lichtfarben: 2700 K / 3000 K / 4000 K
- Optiken: Flood, Medium Flood, Wide Flood, Spot, Medium Wide Flood
- Schutzart IP67, CRI 80/90
- Betriebsgerät integriert

TECHNISCHE DATEN

Hersteller	Linea Light	Schutzklasse	I
Leistung	7,2–19 W	Spannung	198-264 V
Lichtfarbe	2700 K / 3000 K / 4000 K	Betriebsgerät	integriert
Farbwiedergabe	CRI 80/90	Steuerung	DALI-2
Schutzart	IP67	Montage	Deckeneinbau

AUSFÜHRUNGEN

Art.-Nr.	Leistung	Farbe	Lichtstrom	Optik / Abstrahlwinkel
GUARDIAN-C01905	7.2 W	Grau / Text black grey RAL 7021 / Weiss	559–675 lm	Flood 20°, Medium Flood 30°, Wide Flood 60°
GUARDIAN-C01787	13 W	Grau / Text black grey RAL 7021 / Weiss	1352–1648 lm	Spot 17°, Flood 25°, Wide Flood 52°
GUARDIAN-C01788	13 W	Grau / Text black grey RAL 7021 / Weiss	835–1263 lm	Spot 16°, Flood 24°, Medium Wide Flood 42°
GUARDIAN-C01781	13 W	Grau / Text black grey RAL 7021 / Weiss	1352–1648 lm	Spot 17°, Flood 25°, Wide Flood 52°
GUARDIAN-C01782	13 W	Grau / Text black grey RAL 7021 / Weiss	835–1263 lm	Spot 16°, Flood 24°, Medium Wide Flood 42°
GUARDIAN-C01783	13 W	Grau / Text black grey RAL 7021 / Weiss	1352–1648 lm	Spot 17°, Flood 25°, Wide Flood 52°
GUARDIAN-C01784	13 W	Grau / Text black grey RAL 7021 / Weiss	835–1263 lm	Spot 16°, Flood 24°, Medium Wide Flood 42°
GUARDIAN-C01910	16 W	Grau / Text black grey RAL 7021 / Weiss	1567–1787 lm	Spot 16°, Medium Flood 37°, Wide Flood 51°
GUARDIAN-C01912	16 W	Grau / Text black grey RAL 7021 / Weiss	1018–1446 lm	Spot 15°, Medium Flood 33°, Medium Wide Flood 45°
GUARDIAN-C01911	16 W	Grau / Text black grey RAL 7021 / Weiss	1567–1787 lm	Spot 16°, Medium Flood 37°, Wide Flood 51°
GUARDIAN-C01913	16 W	Grau / Text black grey RAL 7021 / Weiss	1018–1446 lm	Spot 15°, Medium Flood 33°, Medium Wide Flood 45°
GUARDIAN-C01924	19 W	Grau / Text black grey RAL 7021 / Weiss	1866–2128 lm	Spot 16°, Medium Flood 37°, Wide Flood 51°
GUARDIAN-C01926	19 W	Grau / Text black grey RAL 7021 / Weiss	1213–1722 lm	Spot 15°, Medium Flood 33°, Medium Wide Flood 45°
GUARDIAN-C01925	19 W	Grau / Text black grey RAL 7021 / Weiss	1866–2128 lm	Spot 16°, Medium Flood 37°, Wide Flood 51°
GUARDIAN-C01927	19 W	Grau / Text black grey RAL 7021 / Weiss	1213–1722 lm	Spot 15°, Medium Flood 33°, Medium Wide Flood 45°

MASSBILDER (mm)

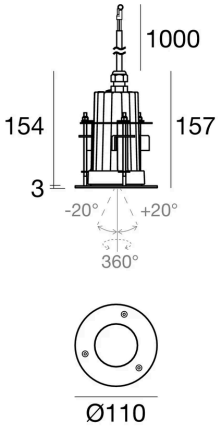

7.2 W

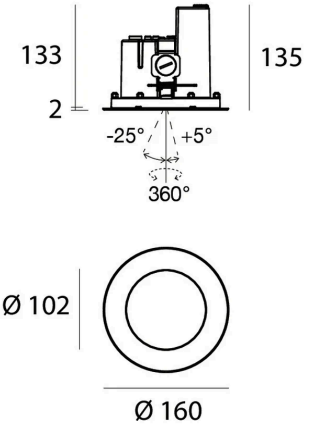

13 W

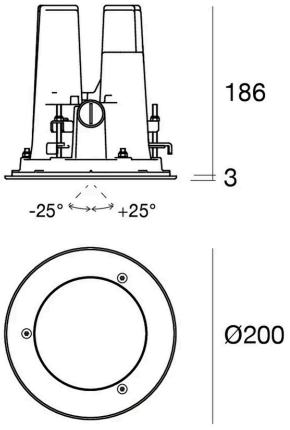

16 W / 19 W

Lichttechnische Werte sind Bemessungswerte, Toleranz ± 10 %. Farbe, Lichtfarbe und Optik bei der Bestellung angeben. Anschluss durch eine Elektrofachperson. Technische Änderungen vorbehalten.