Cem WF Wandleuchte

LED-WANDLEUCHTE · HERSTELLER LINEA LIGHT

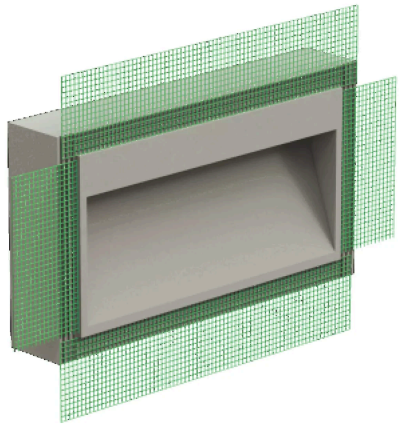

Cem WF ist eine LED-Wandleuchte von Linea Light für den Aussenbereich. Erhältlich mit 7,5 W in 1 Ausführung, Lichtfarbe 2700 K / 3000 K / 4000 K, CRI 80, IP65. Das Konstantstrom-Betriebsgerät ist nicht im Lieferumfang und wird separat bestellt.

IP65 | CRI 80 | 7,5 W

MERKMALE

- 1 Leistungsstufe: 7.5 W
- Farben: Zement
- Lichtfarben: 2700 K / 3000 K / 4000 K
- Schutzart IP65, CRI 80
- Betriebsgerät nicht inbegriffen (Konstantstrom)

TECHNISCHE DATEN

Hersteller	Linea Light	Schutzklasse	III
Leistung	7,5 W	Spannung	Konstantstrom
Lichtfarbe	2700 K / 3000 K / 4000 K	Betriebsgerät	nicht inbegriffen
Farbwiedergabe	CRI 80	Steuerung	je nach Betriebsgerät
Schutzart	IP65	Montage	Wandmontage

AUSFÜHRUNGEN

Art.-Nr.	Leistung	Farbe	Lichtstrom	Optik / Abstrahlwinkel
CEMWF-64505	7.5 W	Zement	203–247 lm	Diffused 126°

MASSBILDER (mm)

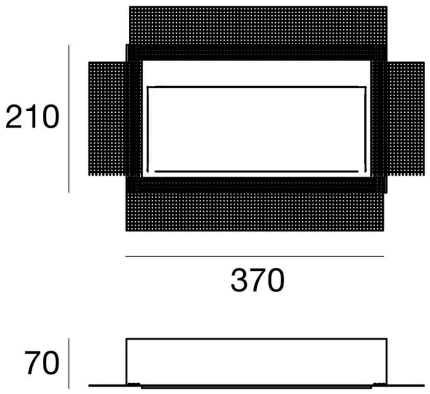

7.5 W

Lichttechnische Werte sind Bemessungswerte, Toleranz ± 10 %. Farbe, Lichtfarbe und Optik bei der Bestellung angeben. Anschluss durch eine Elektrofachperson. Technische Änderungen vorbehalten.