# Beret R Orientierungsleuchte

LED-ORIENTIERUNGSLEUCHTE · HERSTELLER LINEA LIGHT




Beret R ist eine LED-Orientierungsleuchte von Linea Light für den Aussenbereich (Runde Version). Erhältlich mit 1 W in 7 Ausführungen, Lichtfarbe 2700 K / 3000 K / 4000 K, CRI 80, IP66. Das Konstantstrom-Betriebsgerät ist nicht im Lieferumfang und wird separat bestellt.

IP66 | CRI 80 | 1 W

## MERKMALE

- 1 Leistungsstufe: 1 W
- Farben: Grau, Gunmetal, Messing gebürstet, Nickel gebürstet, Polished galvanic chrome, Steel, Weiss
- Lichtfarben: 2700 K / 3000 K / 4000 K
- Optiken: Spot, Medium Wide Flood, Flood, Wide Flood
- Schutzart IP66, CRI 80
- Betriebsgerät nicht inbegriffen (Konstantstrom)

## TECHNISCHE DATEN

| | | | |
|---|---|---|---|
| Hersteller | Linea Light | Schutzklasse | III |
| Leistung | 1 W | Spannung | Konstantstrom |
| Lichtfarbe | 2700 K / 3000 K / 4000 K | Betriebsgerät | nicht inbegriffen |
| Farbwiedergabe | CRI 80 | Steuerung | je nach Betriebsgerät |
| Schutzart | IP66 | Montage | Einbau |

## AUSFÜHRUNGEN

| Art.-Nr. | Leistung | Farbe | Lichtstrom | Optik / Abstrahlwinkel |
|---|---|---|---|---|
| BERETR-92067 | 1 W | Nickel gebürstet | 26–106 lm | Spot 21°, Medium Wide Flood 26°, Wide Flood 58°, Diffused 104° |
| BERETR-92061 | 1 W | Grau | 26–106 lm | Spot 21°, Medium Wide Flood 26°, Wide Flood 58°, Diffused 104° |
| BERETR-92065 | 1 W | Weiss | 26–106 lm | Spot 21°, Medium Wide Flood 26°, Wide Flood 58°, Diffused 104° |
| BERETR-81469 | 1 W | Messing gebürstet | 26–106 lm | Spot 21°, Flood 26°, Wide Flood 58°, Diffused 104° |
| BERETR-92066 | 1 W | Polished galvanic chrome | 26–106 lm | Spot 21°, Medium Wide Flood 26°, Wide Flood 58°, Diffused 104° |
| BERETR-92068 | 1 W | Steel | 26–106 lm | Spot 21°, Flood 26°, Medium Wide Flood 26°, Wide Flood 58°, Diffused 104° |
| BERETR-77661 | 1 W | Gunmetal | 26–106 lm | Spot 21°, Flood 26°, Wide Flood 58°, Diffused 104° |

## MASSBILDER (mm)

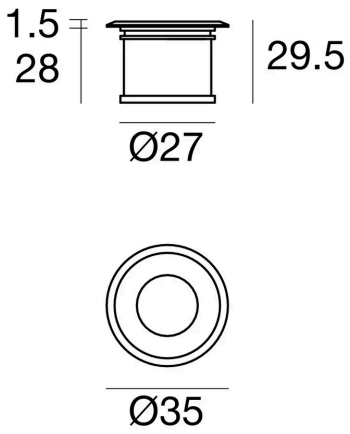


1 W

Lichttechnische Werte sind Bemessungswerte, Toleranz ± 10 %. Farbe, Lichtfarbe und Optik bei der Bestellung angeben. Anschluss durch eine Elektrofachperson. Technische Änderungen vorbehalten.