Suelo R Orientierungsleuchte

LED-ORIENTIERUNGSLEUCHTE · HERSTELLER LINEA LIGHT



Suelo R ist eine LED-Orientierungsleuchte von Linea Light für den Aussenbereich (Runde Version). Erhältlich mit 2–25 W in 52 Ausführungen, Lichtfarbe 2700 K / 3000 K / 4000 K, CRI 80, IP68. Das Konstantstrom-Betriebsgerät ist nicht im Lieferumfang und wird separat bestellt.

IP68 | CRI 80 | 2–25 W

MERKMALE

- 11 Leistungsstufen: 2 W, 3 W, 4.5 W, 5 W, 6 W, 6.5 W, 7.5 W, 8 W, 9 W, 19 W, 25 W
- Farben: Messing gebürstet, Polished galvanic chrome, Stainless Steel
- Lichtfarben: 2700 K / 3000 K / 4000 K
- Optiken: Spot, Medium Flood, Flood, Wide Flood, Medium Wide Flood
- Schutzart IP68, CRI 80
- Betriebsgerät nicht inbegriffen (Konstantstrom)

TECHNISCHE DATEN

Hersteller	Linea Light	Schutzklasse	III
Leistung	2–25 W	Spannung	Konstantstrom
Lichtfarbe	2700 K / 3000 K / 4000 K	Betriebsgerät	nicht inbegriffen
Farbwiedergabe	CRI 80	Steuerung	DALI-2 / DMX-RDM
Schutzart	IP68	Montage	Einbau

AUSFÜHRUNGEN

Art.-Nr.	Leistung	Farbe	Lichtstrom	Optik / Abstrahlwinkel
SUELOR-C00074-MES	2 W	Messing gebürstet	158–183 lm	Ultra Spot 4°
SUELOR-C00074-STA	2 W	Stainless Steel	158–183 lm	Ultra Spot 4°
SUELOR-C00083-MES	2 W	Messing gebürstet	158–198 lm	Ultra Spot 4°
SUELOR-C00083-STA	2 W	Stainless Steel	158–198 lm	Ultra Spot 4°
SUELOR-C00075-MES	2 W	Messing gebürstet	149–172 lm	Hyper Spot 4°
SUELOR-C00075-STA	2 W	Stainless Steel	149–172 lm	Hyper Spot 4°
SUELOR-C00115-MES	2 W	Messing gebürstet	149–172 lm	Hyper Spot 4°
SUELOR-C00115-STA	2 W	Stainless Steel	149–172 lm	Hyper Spot 4°
SUELOR-C01049	3 W	Polished galvanic chrome	73–299 lm	Spot 10°, Flood 21°, Medium Flood 32°, Wide Flood 58°, Extra Wide Flood 91°, Diffused 104°
SUELOR-C01135-MES	3 W	Messing gebürstet	133–196 lm	Spot 19°, Flood 26°, Medium Wide Flood 45°
SUELOR-C01135-STA	3 W	Stainless Steel	133–196 lm	Spot 19°, Flood 26°, Medium Wide Flood 45°
SUELOR-C01050-MES	3 W	Messing gebürstet	28–280 lm	Flood 22°, Medium Flood 31°, Elliptic Spot (10°÷19°) X (20°÷40°) 36°, Wide Flood 54°, Diffused 115°
SUELOR-C01050-STA	3 W	Stainless Steel	28–280 lm	Flood 22°, Medium Flood 31°, Elliptic Spot (10°÷19°) X (20°÷40°) 36°, Wide Flood 54°, Diffused 115°
SUELOR-C00103-MES	3 W	Messing gebürstet	158–183 lm	Ultra Spot 4°
SUELOR-C00103-STA	3 W	Stainless Steel	158–183 lm	Ultra Spot 4°
SUELOR-C00112-MES	3 W	Messing gebürstet	149–172 lm	Hyper Spot 4°
SUELOR-C00112-STA	3 W	Stainless Steel	149–172 lm	Hyper Spot 4°
SUELOR-76207	4.5 W	Stainless Steel	119–434 lm	Flood 21°, Flood 27°, Wide Flood 53°, Elliptic Spot (10°÷19°) X (41°÷60°) 54°, Diffused 113°
SUELOR-76208	4.5 W	Stainless Steel	348–383 lm	Asymmetric Wallwasher 35°
SUELOR-76209	4.5 W	Stainless Steel	170–278 lm	Flood 21°, Flood 23°, Medium Flood 39°
SUELOR-76213	4.5 W	Stainless Steel	119–434 lm	Flood 21°, Flood 27°, Wide Flood 53°, Elliptic Spot (10°÷19°) X (41°÷60°) 54°, Diffused 113°
SUELOR-76214	4.5 W	Stainless Steel	170–278 lm	Flood 21°, Flood 23°, Medium Flood 39°
SUELOR-76211	5 W	Stainless Steel	348–383 lm	Asymmetric Wallwasher 35°
SUELOR-76210	5 W	Stainless Steel	119–434 lm	Flood 21°, Flood 27°, Wide Flood 53°, Elliptic Spot (10°÷19°) X (41°÷60°) 54°, Diffused 113°
SUELOR-76212	5 W	Stainless Steel	170–278 lm	Flood 21°, Flood 23°, Medium Flood 39°
SUELOR-C01738	6 W	Messing gebürstet	200–242 lm	Asymmetric Wallwasher 42°

AUSFÜHRUNGEN

Art.-Nr.	Leistung	Farbe	Lichtstrom	Optik / Abstrahlwinkel
SUELOR-C01711	6 W	Stainless Steel	200–242 lm	Asymmetric Wallwasher 42°
SUELOR-C01737	6.5 W	Messing gebürstet	163 lm	Asymmetric Wallwasher 42°
SUELOR-C01709	6.5 W	Stainless Steel	163 lm	Asymmetric Wallwasher 42°
SUELOR-C01743	7.5 W	Messing gebürstet	163 lm	Asymmetric Wallwasher 42°
SUELOR-C01710	7.5 W	Stainless Steel	163 lm	Asymmetric Wallwasher 42°
SUELOR-76701	8 W	Stainless Steel	80–1058 lm	Spot 15°, Elliptical 15°, Flood 26°, Wide Flood 50°, Diffused 112°
SUELOR-76702	8 W	Stainless Steel	662–824 lm	Spot 14°, Flood 24°, Medium Wide Flood 43°
SUELOR-76203	8 W	Stainless Steel	73–972 lm	Spot 15°, Elliptical 15°, Flood 26°, Wide Flood 50°, Diffused 112°
SUELOR-76717	8 W	Stainless Steel	608–757 lm	Spot 14°, Flood 24°, Medium Wide Flood 43°
SUELOR-80546	8 W	Stainless Steel	613–663 lm	Ultra Spot 9°
SUELOR-80547	8 W	Stainless Steel	470–507 lm	Ultra Spot 9°
SUELOR-80550	8 W	Stainless Steel	613–663 lm	Ultra Spot 9°
SUELOR-80551	8 W	Stainless Steel	470–507 lm	Ultra Spot 9°
SUELOR-80554	8 W	Stainless Steel	613–663 lm	Ultra Spot 9°
SUELOR-80555	8 W	Stainless Steel	470–507 lm	Ultra Spot 9°
SUELOR-81717	8 W	Stainless Steel	370–505 lm	Ultra Spot 7°, Spot 19°, Medium Flood 38°
SUELOR-76703	9 W	Stainless Steel	73–972 lm	Spot 15°, Elliptical 15°, Flood 26°, Wide Flood 50°, Diffused 112°
SUELOR-76704	9 W	Stainless Steel	608–757 lm	Spot 14°, Flood 24°, Medium Wide Flood 43°
SUELOR-76704X	9 W	Stainless Steel	608–757 lm	Spot 14°, Flood 24°, Medium Wide Flood 43°
SUELOR-77111	19 W	Stainless Steel	2187–2476 lm	Spot 16°, Medium Flood 37°, Wide Flood 52°
SUELOR-77112	19 W	Stainless Steel	1478–2010 lm	Spot 15°, Medium Flood 34°, Medium Wide Flood 46°
SUELOR-77113	19 W	Stainless Steel	1102–1668 lm	Spot 15°, Medium Flood 33°, Medium Wide Flood 42°
SUELOR-77120	19 W	Stainless Steel	2187–2476 lm	Spot 16°, Medium Flood 37°, Wide Flood 52°
SUELOR-77122	19 W	Stainless Steel	1102–1668 lm	Spot 15°, Medium Flood 33°, Medium Wide Flood 42°
SUELOR-77121	19 W	Stainless Steel	1478–2010 lm	Spot 15°, Medium Flood 34°, Medium Wide Flood 46°
SUELOR-C00921	25 W	Stainless Steel	1097–1158 lm	Spot 20°, Medium Flood 38°, Wide Flood 64°

MASSBILDER (mm)

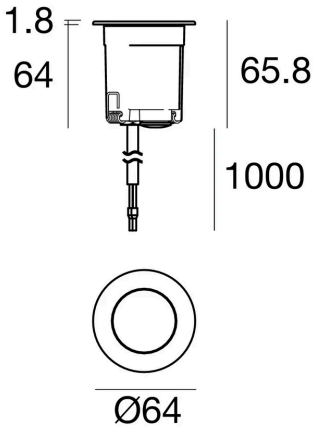

2 W / 4.5 W / 5 W

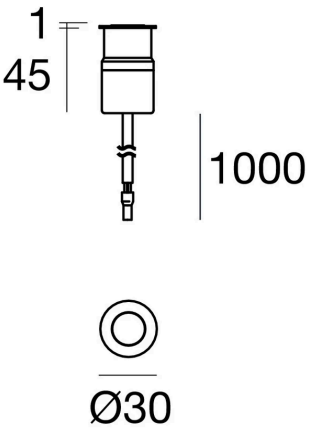

3 W

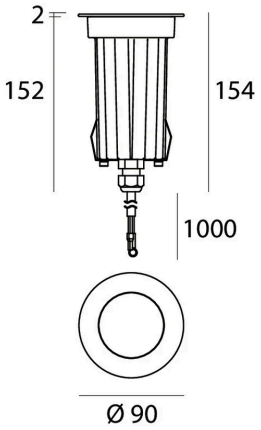

6 W

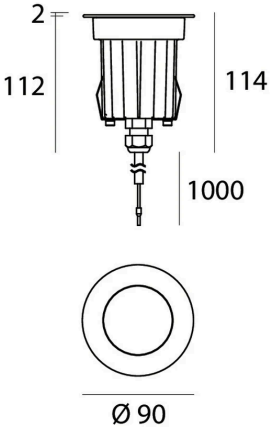

6.5 W / 7.5 W

MASSBILDER (mm)

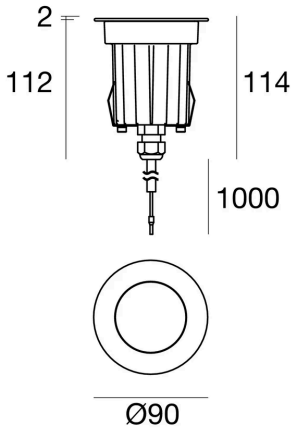

8 W / 9 W

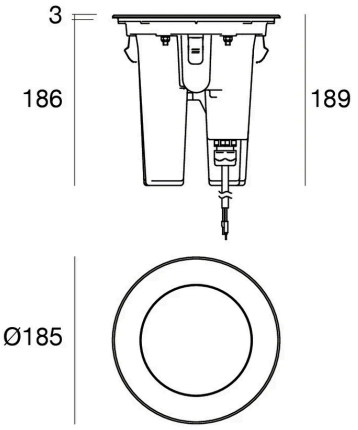

19 W

Lichttechnische Werte sind Bemessungswerte, Toleranz ± 10 %. Farbe, Lichtfarbe und Optik bei der Bestellung angeben. Anschluss durch eine Elektrofachperson. Technische Änderungen vorbehalten.