Suelo RJ Orientierungsleuchte

LED-ORIENTIERUNGSLEUCHTE · HERSTELLER LINEA LIGHT



Suelo RJ ist eine LED-Orientierungsleuchte von Linea Light für den Aussenbereich (Verstellbare runde Version). Erhältlich mit 4,5–25 W in 13 Ausführungen, Lichtfarbe 2700 K / 3000 K / 4000 K, CRI 80, IP68. Das Konstantstrom-Betriebsgerät ist nicht im Lieferumfang und wird separat bestellt.

IP68 | CRI 80 | 4,5–25 W

MERKMALE

- 6 Leistungsstufen: 4.5 W, 5 W, 8 W, 9 W, 19 W, 25 W
- Farben: Messing gebürstet, Stainless Steel
- Lichtfarben: 2700 K / 3000 K / 4000 K
- Optiken: Flood, Wide Flood, Medium Flood, Spot, Medium Wide Flood
- Schutzart IP68, CRI 80
- Betriebsgerät nicht inbegriffen (Konstantstrom)

TECHNISCHE DATEN

Hersteller	Linea Light	Schutzklasse	III
Leistung	4,5–25 W	Spannung	Konstantstrom
Lichtfarbe	2700 K / 3000 K / 4000 K	Betriebsgerät	nicht inbegriffen
Farbwiedergabe	CRI 80	Steuerung	DALI-2 / DMX-RDM
Schutzart	IP68	Montage	Einbau

AUSFÜHRUNGEN

Art.-Nr.	Leistung	Farbe	Lichtstrom	Optik / Abstrahlwinkel
SUELORJ-76221	4.5 W	Stainless Steel	313–434 lm	Flood 21°, Flood 27°, Wide Flood 53°
SUELORJ-76222	4.5 W	Messing gebürstet	313–434 lm	Flood 21°, Flood 27°, Wide Flood 53°
SUELORJ-76225	4.5 W	Stainless Steel	313–434 lm	Flood 21°, Flood 27°, Wide Flood 53°
SUELORJ-76223	5 W	Stainless Steel	313–434 lm	Flood 21°, Flood 27°, Wide Flood 53°
SUELORJ-76224	5 W	Messing gebürstet	313–434 lm	Flood 21°, Flood 27°, Wide Flood 53°
SUELORJ-80576	8 W	Stainless Steel	559–675 lm	Flood 20°, Medium Flood 30°, Wide Flood 60°
SUELORJ-80580	8 W	Stainless Steel	559–675 lm	Flood 20°, Medium Flood 30°, Wide Flood 60°
SUELORJ-80578	9 W	Stainless Steel	559–675 lm	Flood 20°, Medium Flood 30°, Wide Flood 60°
SUELORJ-77129	19 W	Stainless Steel	2097–2347 lm	Spot 16°, Medium Flood 37°, Wide Flood 51°
SUELORJ-77130	19 W	Stainless Steel	1363–1900 lm	Spot 15°, Medium Flood 33°, Medium Wide Flood 45°
SUELORJ-77135	19 W	Stainless Steel	2097–2347 lm	Spot 16°, Medium Flood 37°, Wide Flood 51°
SUELORJ-77136	19 W	Stainless Steel	1363–1900 lm	Spot 15°, Medium Flood 33°, Medium Wide Flood 45°
SUELORJ-C00923	25 W	Stainless Steel	1097–1158 lm	Spot 20°, Medium Flood 38°, Wide Flood 64°

MASSBILDER (mm)

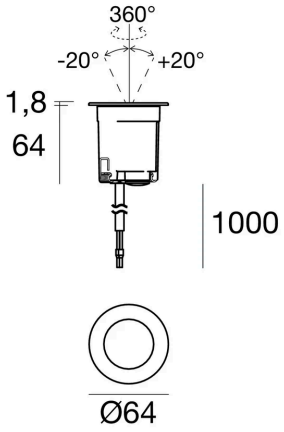

4.5 W / 5 W

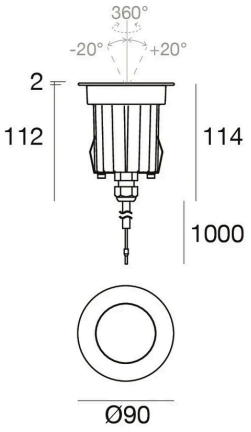

8 W / 9 W

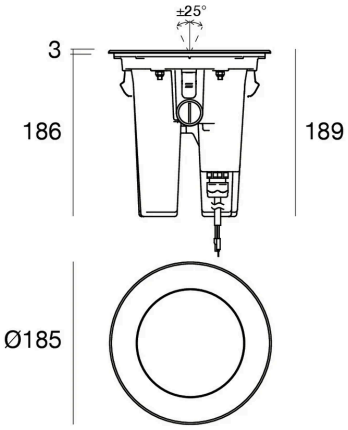

19 W

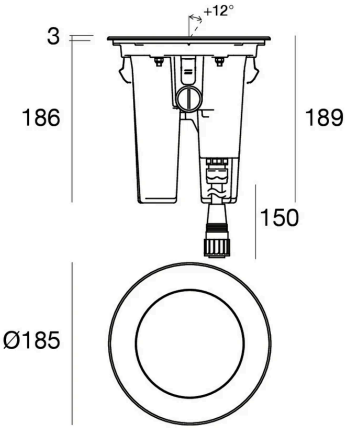

25 W

Lichttechnische Werte sind Bemessungswerte, Toleranz ± 10 %. Farbe, Lichtfarbe und Optik bei der Bestellung angeben. Anschluss durch eine Elektrofachperson. Technische Änderungen vorbehalten.