Suelo RX Orientierungsleuchte

LED-ORIENTIERUNGSLEUCHTE · HERSTELLER LINEA LIGHT



Suelo RX ist eine LED-Orientierungsleuchte von Linea Light für den Aussenbereich (Runde Version mit Schrauben). Erhältlich mit 2–44,2 W in 56 Ausführungen, Lichtfarbe 2700 K / 3000 K / 4000 K, CRI 80/90, IP68. Das Betriebsgerät ist integriert.

IP68 | CRI 80/90 | 2–44,2 W

MERKMALE

- 13 Leistungsstufen: 2 W, 6 W, 6.3 W, 6.5 W, 7.5 W, 8 W, 10 W, 10.8 W, 16 W, 18 W, 19 W, 37 W, 44.2 W
- Farben: Gunmetal, Messing gebürstet, Stainless Steel
- Lichtfarben: 2700 K / 3000 K / 4000 K
- Optiken: Spot, Flood, Wide Flood, Medium Wide Flood, Medium Flood
- Schutzart IP68, CRI 80/90
- Betriebsgerät integriert

TECHNISCHE DATEN

Hersteller	Linea Light	Schutzklasse	I
Leistung	2–44,2 W	Spannung	198-264 V
Lichtfarbe	2700 K / 3000 K / 4000 K	Betriebsgerät	integriert
Farbwiedergabe	CRI 80/90	Steuerung	DALI-2 / DMX-RDM
Schutzart	IP68	Montage	Einbau

AUSFÜHRUNGEN

Art.-Nr.	Leistung	Farbe	Lichtstrom	Optik / Abstrahlwinkel
SUELORX-C00116-MES	2 W	Messing gebürstet	149–172 lm	Hyper Spot 4°
SUELORX-C00116-STA	2 W	Stainless Steel	149–172 lm	Hyper Spot 4°
SUELORX-C01740	6 W	Messing gebürstet	125–144 lm	Asymmetric Wallwasher 42°
SUELORX-C01714	6 W	Stainless Steel	125–144 lm	Asymmetric Wallwasher 42°
SUELORX-C01754	6.3 W	Stainless Steel	541–615 lm	Hyper Spot 4°
SUELORX-C01678-GUN	6.3 W	Gunmetal	541–615 lm	Hyper Spot 4°
SUELORX-C01678-STA	6.3 W	Stainless Steel	541–615 lm	Hyper Spot 4°
SUELORX-C01739	6.5 W	Messing gebürstet	163 lm	Asymmetric Wallwasher 42°
SUELORX-C01713	6.5 W	Stainless Steel	163 lm	Asymmetric Wallwasher 42°
SUELORX-C01744	7.5 W	Messing gebürstet	163 lm	Asymmetric Wallwasher 42°
SUELORX-C01712	7.5 W	Stainless Steel	163 lm	Asymmetric Wallwasher 42°
SUELORX-76205	8 W	Stainless Steel	73–972 lm	Spot 15°, Elliptical 15°, Flood 26°, Wide Flood 50°, Diffused 112°
SUELORX-76721	8 W	Stainless Steel	608–757 lm	Spot 14°, Flood 24°, Medium Wide Flood 43°
SUELORX-80556	8 W	Stainless Steel	613–663 lm	Ultra Spot 9°
SUELORX-80557	8 W	Stainless Steel	470–507 lm	Ultra Spot 9°
SUELORX-81718	8 W	Stainless Steel	370–505 lm	Ultra Spot 7°, Spot 19°, Medium Flood 38°
SUELORX-C01637-GUN	10 W	Gunmetal	1186–1445 lm	Spot 17°, Flood 25°, Wide Flood 52°
SUELORX-C01637-STA	10 W	Stainless Steel	1186–1445 lm	Spot 17°, Flood 25°, Wide Flood 52°
SUELORX-C01638-GUN	10 W	Gunmetal	733–1107 lm	Spot 16°, Flood 24°, Medium Wide Flood 42°
SUELORX-C01638-STA	10 W	Stainless Steel	733–1107 lm	Spot 16°, Flood 24°, Medium Wide Flood 42°
SUELORX-C01618-GUN	10 W	Gunmetal	1186–1445 lm	Spot 17°, Flood 25°, Wide Flood 52°
SUELORX-C01618-STA	10 W	Stainless Steel	1186–1445 lm	Spot 17°, Flood 25°, Wide Flood 52°
SUELORX-C01619-GUN	10 W	Gunmetal	733–1107 lm	Spot 16°, Flood 24°, Medium Wide Flood 42°
SUELORX-C01619-STA	10 W	Stainless Steel	733–1107 lm	Spot 16°, Flood 24°, Medium Wide Flood 42°
SUELORX-C01641-GUN	10 W	Gunmetal	715–766 lm	
SUELORX-C01641-STA	10 W	Stainless Steel	715–766 lm	

AUSFÜHRUNGEN

Art.-Nr.	Leistung	Farbe	Lichtstrom	Optik / Abstrahlwinkel
SUELORX-C01627-GUN	10 W	Gunmetal	715–766 lm	
SUELORX-C01627-STA	10 W	Stainless Steel	715–766 lm	
SUELORX-C01620-GUN	10 W	Gunmetal	1186–1445 lm	Spot 17°, Flood 25°, Wide Flood 52°
SUELORX-C01620-STA	10 W	Stainless Steel	1186–1445 lm	Spot 17°, Flood 25°, Wide Flood 52°
SUELORX-C01621-GUN	10 W	Gunmetal	733–1107 lm	Spot 16°, Flood 24°, Medium Wide Flood 42°
SUELORX-C01621-STA	10 W	Stainless Steel	733–1107 lm	Spot 16°, Flood 24°, Medium Wide Flood 42°
SUELORX-C01628-GUN	10 W	Gunmetal	715–766 lm	
SUELORX-C01628-STA	10 W	Stainless Steel	715–766 lm	
SUELORX-C01755-GUN	10.8 W	Gunmetal	612–701 lm	Ultra Spot 5°
SUELORX-C01755-STA	10.8 W	Stainless Steel	612–701 lm	Ultra Spot 5°
SUELORX-C01679-GUN	10.8 W	Gunmetal	612–701 lm	Ultra Spot 5°
SUELORX-C01679-STA	10.8 W	Stainless Steel	612–701 lm	Ultra Spot 5°
SUELORX-76119W30	16 W	Stainless Steel	1824 lm	Medium Flood 37°
SUELORX-C01635-GUN	18 W	Gunmetal	857–894 lm	Spot 19°, Medium Flood 35°, Wide Flood 58°
SUELORX-C01635-STA	18 W	Stainless Steel	857–894 lm	Spot 19°, Medium Flood 35°, Wide Flood 58°
SUELORX-C01636-GUN	18 W	Gunmetal	546 lm	Asymmetric Wallwasher 42°
SUELORX-C01636-STA	18 W	Stainless Steel	546 lm	Asymmetric Wallwasher 42°
SUELORX-76116	19 W	Stainless Steel	2187–2476 lm	Spot 16°, Medium Flood 37°, Wide Flood 52°
SUELORX-76117	19 W	Stainless Steel	1478–2010 lm	Spot 15°, Medium Flood 34°, Medium Wide Flood 46°
SUELORX-76118	19 W	Stainless Steel	1102–1668 lm	Spot 15°, Medium Flood 33°, Medium Wide Flood 42°
SUELORX-76125	19 W	Stainless Steel	2187–2476 lm	Spot 16°, Medium Flood 37°, Wide Flood 52°
SUELORX-76127	19 W	Stainless Steel	1102–1668 lm	Spot 15°, Medium Flood 33°, Medium Wide Flood 42°
SUELORX-76126	19 W	Stainless Steel	1478–2010 lm	Spot 15°, Medium Flood 34°, Medium Wide Flood 46°
SUELORX-83941	37 W	Stainless Steel	1537–1584 lm	Spot 18°, Medium Flood 32°
SUELORX-83925	44.2 W	Stainless Steel	4291–4781 lm	Spot 19°, Flood 24°, Wide Flood 61°
SUELORX-83926	44.2 W	Stainless Steel	2566–3689 lm	Spot 17°, Flood 22°, Wide Flood 49°

AUSFÜHRUNGEN

Art.-Nr.	Leistung	Farbe	Lichtstrom	Optik / Abstrahlwinkel
SUELORX-83928	44.2 W	Stainless Steel	4291–4781 lm	Spot 19°, Flood 24°, Wide Flood 61°
SUELORX-83929	44.2 W	Stainless Steel	2566–3689 lm	Spot 17°, Flood 22°, Wide Flood 49°
SUELORX-83937	44.2 W	Stainless Steel	3161–3414 lm	Ultra Spot 7°
SUELORX-83938	44.2 W	Stainless Steel	3161–3414 lm	Ultra Spot 7°

MASSBILDER (mm)

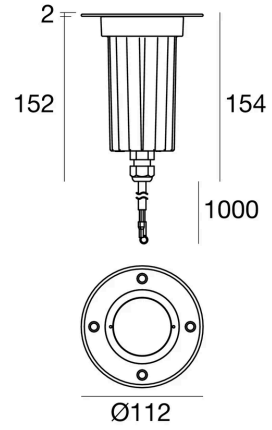

2 W / 8 W

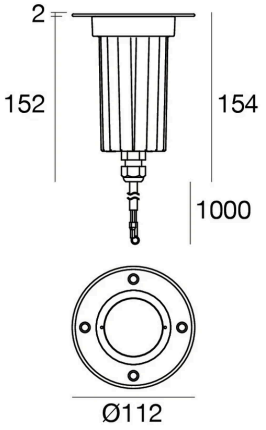

6 W

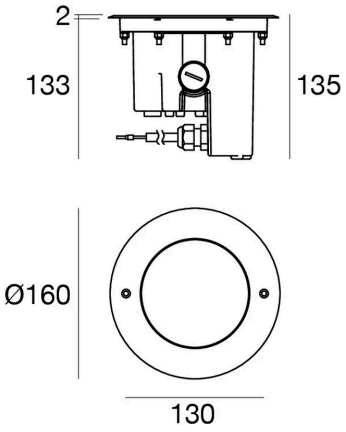

6.3 W / 10 W / 18 W

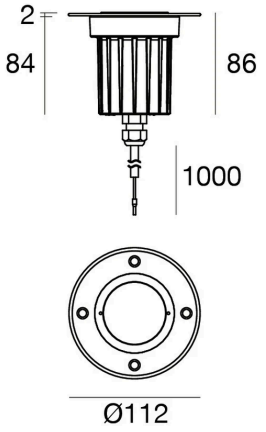

6.5 W / 7.5 W

MASSBILDER (mm)

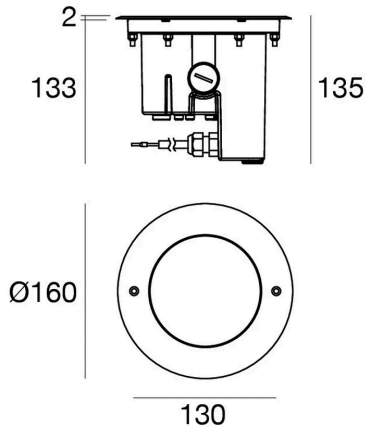

10.8 W

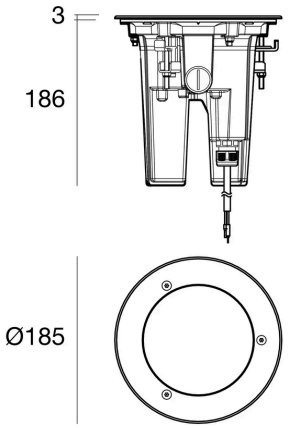

16 W / 19 W

Lichttechnische Werte sind Bemessungswerte, Toleranz ± 10 %. Farbe, Lichtfarbe und Optik bei der Bestellung angeben. Anschluss durch eine Elektrofachperson. Technische Änderungen vorbehalten.