Suelo RXJ Orientierungsleuchte

LED-ORIENTIERUNGSLEUCHTE · HERSTELLER LINEA LIGHT



Suelo RXJ ist eine LED-Orientierungsleuchte von Linea Light für den Aussenbereich (Runde Ausführung mit schwenkbaren Schrauben). Erhältlich mit 6,5–44,2 W in 36 Ausführungen, Lichtfarbe 2700 K / 3000 K / 4000 K, CRI 80/90, IP68. Das Betriebsgerät ist integriert.

IP68 | CRI 80/90 | 6,5–44,2 W

MERKMALE

- 9 Leistungsstufen: 6.5 W, 8 W, 9 W, 10 W, 10.8 W, 19 W, 25 W, 37 W, 44.2 W
- Farben: Gunmetal, Messing gebürstet, Stainless Steel
- Lichtfarben: 2700 K / 3000 K / 4000 K
- Optiken: Spot, Flood, Wide Flood, Medium Flood, Medium Wide Flood
- Schutzart IP68, CRI 80/90
- Betriebsgerät integriert

TECHNISCHE DATEN

Hersteller	Linea Light	Schutzklasse	I
Leistung	6,5–44,2 W	Spannung	198-264 V
Lichtfarbe	2700 K / 3000 K / 4000 K	Betriebsgerät	integriert
Farbwiedergabe	CRI 80/90	Steuerung	DALI-2 / DMX-RDM
Schutzart	IP68	Montage	Einbau

AUSFÜHRUNGEN

Art.-Nr.	Leistung	Farbe	Lichtstrom	Optik / Abstrahlwinkel
SUELORXJ-C01642-GUN	6.5 W	Gunmetal	541–615 lm	Hyper Spot 4°
SUELORXJ-C01642-STA	6.5 W	Stainless Steel	541–615 lm	Hyper Spot 4°
SUELORXJ-C01629-GUN	6.5 W	Gunmetal	541–615 lm	Hyper Spot 4°
SUELORXJ-C01629-STA	6.5 W	Stainless Steel	541–615 lm	Hyper Spot 4°
SUELORXJ-80577	8 W	Stainless Steel	559–675 lm	Flood 20°, Medium Flood 30°, Wide Flood 60°
SUELORXJ-82545	8 W	Messing gebürstet	559–675 lm	Flood 20°, Medium Flood 30°, Wide Flood 60°
SUELORXJ-80581	8 W	Stainless Steel	559–675 lm	Flood 20°, Medium Flood 30°, Wide Flood 60°
SUELORXJ-80579	9 W	Stainless Steel	559–675 lm	Flood 20°, Medium Flood 30°, Wide Flood 60°
SUELORXJ-C01639-GUN	10 W	Gunmetal	1186–1445 lm	Spot 17°, Flood 25°, Wide Flood 52°
SUELORXJ-C01639-STA	10 W	Stainless Steel	1186–1445 lm	Spot 17°, Flood 25°, Wide Flood 52°
SUELORXJ-C01640-GUN	10 W	Gunmetal	733–1107 lm	Spot 16°, Flood 24°, Medium Wide Flood 42°
SUELORXJ-C01640-STA	10 W	Stainless Steel	733–1107 lm	Spot 16°, Flood 24°, Medium Wide Flood 42°
SUELORXJ-C01623-GUN	10 W	Gunmetal	1186–1445 lm	Spot 17°, Flood 25°, Wide Flood 52°
SUELORXJ-C01623-STA	10 W	Stainless Steel	1186–1445 lm	Spot 17°, Flood 25°, Wide Flood 52°
SUELORXJ-C01624-GUN	10 W	Gunmetal	733–1107 lm	Spot 16°, Flood 24°, Medium Wide Flood 42°
SUELORXJ-C01624-STA	10 W	Stainless Steel	733–1107 lm	Spot 16°, Flood 24°, Medium Wide Flood 42°
SUELORXJ-C01625-GUN	10 W	Gunmetal	1186–1445 lm	Spot 17°, Flood 25°, Wide Flood 52°
SUELORXJ-C01625-STA	10 W	Stainless Steel	1186–1445 lm	Spot 17°, Flood 25°, Wide Flood 52°
SUELORXJ-C01626-GUN	10 W	Gunmetal	733–1107 lm	Spot 16°, Flood 24°, Medium Wide Flood 42°
SUELORXJ-C01626-STA	10 W	Stainless Steel	733–1107 lm	Spot 16°, Flood 24°, Medium Wide Flood 42°
SUELORXJ-C01643-GUN	10.8 W	Gunmetal	612–701 lm	Ultra Spot 5°
SUELORXJ-C01643-STA	10.8 W	Stainless Steel	612–701 lm	Ultra Spot 5°
SUELORXJ-C01634-GUN	10.8 W	Gunmetal	612–701 lm	Ultra Spot 5°
SUELORXJ-C01634-STA	10.8 W	Stainless Steel	612–701 lm	Ultra Spot 5°
SUELORXJ-76134	19 W	Stainless Steel	2097–2347 lm	Spot 16°, Medium Flood 37°, Wide Flood 51°
SUELORXJ-76135	19 W	Stainless Steel	1363–1900 lm	Spot 15°, Medium Flood 33°, Medium Wide Flood 45°

AUSFÜHRUNGEN

Art.-Nr.	Leistung	Farbe	Lichtstrom	Optik / Abstrahlwinkel
SUELORXJ-76140	19 W	Stainless Steel	2097–2347 lm	Spot 16°, Medium Flood 37°, Wide Flood 51°
SUELORXJ-76141	19 W	Stainless Steel	1363–1900 lm	Spot 15°, Medium Flood 33°, Medium Wide Flood 45°
SUELORXJ-C00922	25 W	Stainless Steel	1097–1158 lm	Spot 20°, Medium Flood 38°, Wide Flood 64°
SUELORXJ-82723	37 W	Stainless Steel	1537–1584 lm	Spot 18°, Medium Flood 32°
SUELORXJ-82713	44.2 W	Stainless Steel	4291–4781 lm	Spot 19°, Flood 24°, Wide Flood 61°
SUELORXJ-82714	44.2 W	Stainless Steel	2566–3689 lm	Spot 17°, Flood 22°, Wide Flood 49°
SUELORXJ-82719	44.2 W	Stainless Steel	3161–3414 lm	Ultra Spot 7°
SUELORXJ-82716	44.2 W	Stainless Steel	4291–4781 lm	Spot 19°, Flood 24°, Wide Flood 61°
SUELORXJ-82717	44.2 W	Stainless Steel	2566–3689 lm	Spot 17°, Flood 22°, Wide Flood 49°
SUELORXJ-82720	44.2 W	Stainless Steel	3161–3414 lm	Ultra Spot 7°

MASSBILDER (mm)

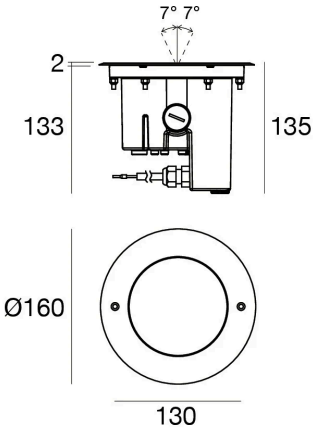

6.5 W / 10.8 W

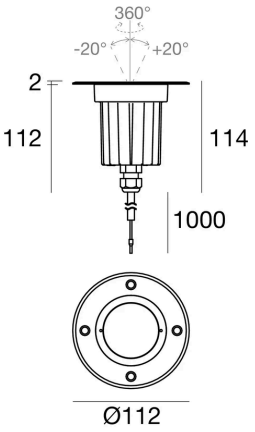

8 W / 9 W

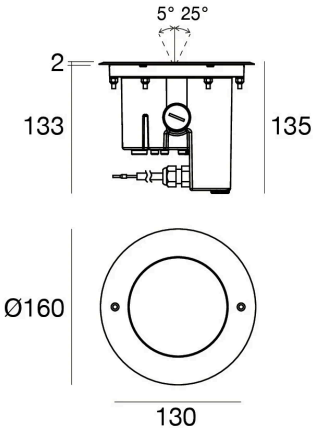

10 W

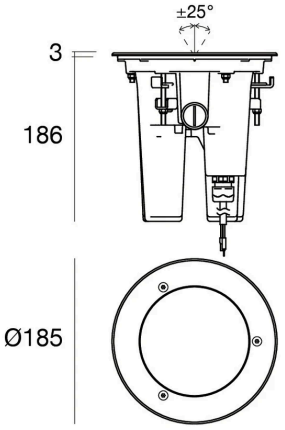

19 W

MASSBILDER (mm)

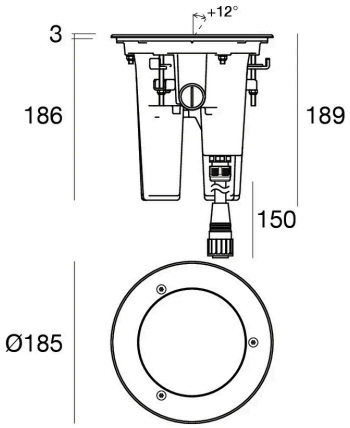

25 W

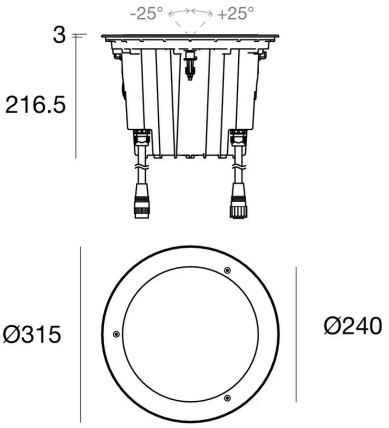

37 W

Lichttechnische Werte sind Bemessungswerte, Toleranz ± 10 %. Farbe, Lichtfarbe und Optik bei der Bestellung angeben. Anschluss durch eine Elektrofachperson. Technische Änderungen vorbehalten.