Suelo RF Orientierungsleuchte

LED-ORIENTIERUNGSLEUCHTE · HERSTELLER LINEA LIGHT



Suelo RF ist eine LED-Orientierungsleuchte von Linea Light für den Aussenbereich (Runde rahmenlose WallWasher Version). Erhältlich mit 19–25 W in 7 Ausführungen, Lichtfarbe 2700 K / 3000 K / 4000 K, CRI 80, IP68. Das Betriebsgerät ist integriert.

IP68 | CRI 80 | 19–25 W

MERKMALE

- 2 Leistungsstufen: 19 W, 25 W
- Farben: Stainless Steel
- Lichtfarben: 2700 K / 3000 K / 4000 K
- Optiken: Spot, Medium Flood, Medium Wide Flood, Wide Flood
- Schutzart IP68, CRI 80
- Betriebsgerät integriert

TECHNISCHE DATEN

Hersteller	Linea Light	Schutzklasse	I
Leistung	19–25 W	Spannung	198-264 V
Lichtfarbe	2700 K / 3000 K / 4000 K	Betriebsgerät	integriert
Farbwiedergabe	CRI 80	Steuerung	DALI-2 / DMX-RDM
Schutzart	IP68	Montage	Einbau

AUSFÜHRUNGEN

Art.-Nr.	Leistung	Farbe	Lichtstrom	Optik / Abstrahlwinkel
SUELORF-77141	19 W	Stainless Steel	2187–2476 lm	Spot 16°, Medium Flood 37°, Wide Flood 52°
SUELORF-77143	19 W	Stainless Steel	1102–1668 lm	Spot 15°, Medium Flood 33°, Medium Wide Flood 42°
SUELORF-77142	19 W	Stainless Steel	1478–2010 lm	Spot 15°, Medium Flood 34°, Medium Wide Flood 46°
SUELORF-77150	19 W	Stainless Steel	2187–2476 lm	Spot 16°, Medium Flood 37°, Wide Flood 52°
SUELORF-77152	19 W	Stainless Steel	1102–1668 lm	Spot 15°, Medium Flood 33°, Medium Wide Flood 42°
SUELORF-77151	19 W	Stainless Steel	1478–2010 lm	Spot 15°, Medium Flood 34°, Medium Wide Flood 46°
SUELORF-C00925	25 W	Stainless Steel	1097–1158 lm	Spot 20°, Medium Flood 38°, Wide Flood 64°

MASSBILDER (mm)

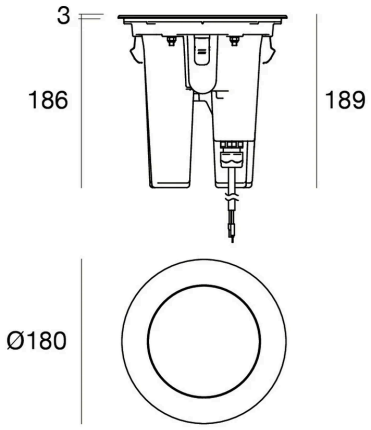

19 W

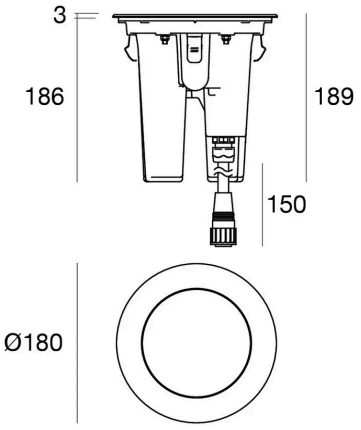

25 W

Lichttechnische Werte sind Bemessungswerte, Toleranz ± 10 %. Farbe, Lichtfarbe und Optik bei der Bestellung angeben. Anschluss durch eine Elektrofachperson. Technische Änderungen vorbehalten.