Suelo RXFJ Orientierungsleuchte

LED-ORIENTIERUNGSLEUCHTE · HERSTELLER LINEA LIGHT



Suelo RXFJ ist eine LED-Orientierungsleuchte von Linea Light für den Aussenbereich (Runde Kippbare Rahmenlose Version). Erhältlich mit 19–44,2 W in 12 Ausführungen, Lichtfarbe 2700 K / 3000 K / 4000 K, CRI 80/90, IP68. Das Betriebsgerät ist integriert.

IP68 | CRI 80/90 | 19–44,2 W

MERKMALE

- 4 Leistungsstufen: 19 W, 25 W, 37 W, 44.2 W
- Farben: Stainless Steel
- Lichtfarben: 2700 K / 3000 K / 4000 K
- Optiken: Spot, Medium Flood, Wide Flood, Medium Wide Flood, Flood
- Schutzart IP68, CRI 80/90
- Betriebsgerät integriert

TECHNISCHE DATEN

Hersteller	Linea Light	Schutzklasse	I
Leistung	19–44,2 W	Spannung	198-264 V
Lichtfarbe	2700 K / 3000 K / 4000 K	Betriebsgerät	integriert
Farbwiedergabe	CRI 80/90	Steuerung	DALI-2 / DMX-RDM
Schutzart	IP68	Montage	Einbau

AUSFÜHRUNGEN

Art.-Nr.	Leistung	Farbe	Lichtstrom	Optik / Abstrahlwinkel
SUELORXF-76164	19 W	Stainless Steel	2097–2347 lm	Spot 16°, Medium Flood 37°, Wide Flood 51°
SUELORXF-76165	19 W	Stainless Steel	1363–1900 lm	Spot 15°, Medium Flood 33°, Medium Wide Flood 45°
SUELORXF-76170	19 W	Stainless Steel	2097–2347 lm	Spot 16°, Medium Flood 37°, Wide Flood 51°
SUELORXF-76171	19 W	Stainless Steel	1363–1900 lm	Spot 15°, Medium Flood 33°, Medium Wide Flood 45°
SUELORXF-C00926	25 W	Stainless Steel	1097–1158 lm	Spot 20°, Medium Flood 38°, Wide Flood 64°
SUELORXF-82724	37 W	Stainless Steel	1537–1584 lm	Spot 18°, Medium Flood 32°
SUELORXF-83776	44.2 W	Stainless Steel	4291–4781 lm	Spot 19°, Flood 24°, Wide Flood 61°
SUELORXF-83777	44.2 W	Stainless Steel	2566–3689 lm	Spot 17°, Flood 22°, Wide Flood 49°
SUELORXF-83779	44.2 W	Stainless Steel	4291–4781 lm	Spot 19°, Flood 24°, Wide Flood 61°
SUELORXF-83780	44.2 W	Stainless Steel	2566–3689 lm	Spot 17°, Flood 22°, Wide Flood 49°
SUELORXF-82721	44.2 W	Stainless Steel	3161–3414 lm	Ultra Spot 7°
SUELORXF-82722	44.2 W	Stainless Steel	3161–3414 lm	Ultra Spot 7°

MASSBILDER (mm)

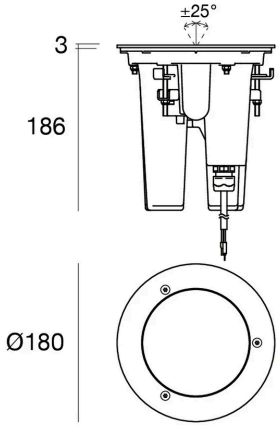

19 W

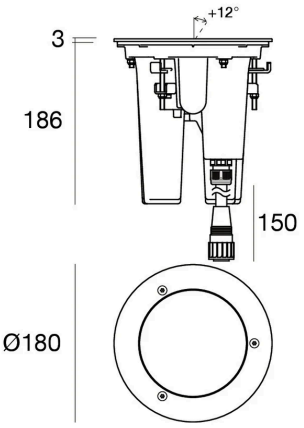

25 W

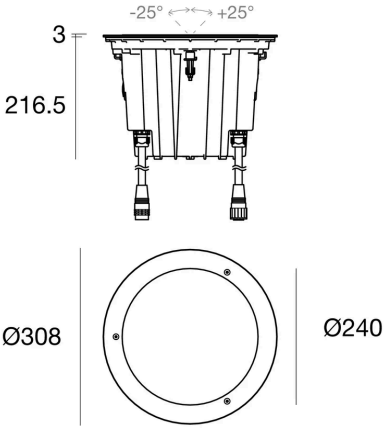

37 W

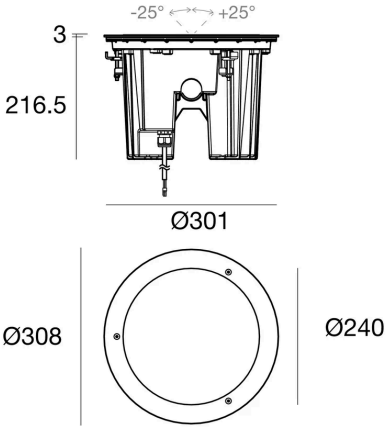

44.2 W

Lichttechnische Werte sind Bemessungswerte, Toleranz ± 10 %. Farbe, Lichtfarbe und Optik bei der Bestellung angeben. Anschluss durch eine Elektrofachperson. Technische Änderungen vorbehalten.