Alcor R Orientierungsleuchte

LED-ORIENTIERUNGSLEUCHTE · HERSTELLER LINEA LIGHT



Alcor R ist eine LED-Orientierungsleuchte von Linea Light für den Aussenbereich (Runde Version). Erhältlich mit 1,5–6,3 W in 10 Ausführungen, Lichtfarbe 2700 K / 3000 K / 4000 K, CRI 80, IP67. Das Betriebsgerät ist integriert.

IP67 | CRI 80 | 1,5–6,3 W

MERKMALE

- 5 Leistungsstufen: 1.5 W, 1.6 W, 1.9 W, 4.5 W, 6.3 W
- Farben: Grau, Gunmetal, Stainless Steel
- Lichtfarben: 2700 K / 3000 K / 4000 K
- Schutzart IP67, CRI 80
- Betriebsgerät integriert

TECHNISCHE DATEN

Hersteller	Linea Light	Schutzklasse	II
Leistung	1,5–6,3 W	Spannung	198-264 V AC /186-275 V DC
Lichtfarbe	2700 K / 3000 K / 4000 K	Betriebsgerät	integriert
Farbwiedergabe	CRI 80	Steuerung	Ein/Aus
Schutzart	IP67	Montage	Einbau

AUSFÜHRUNGEN

Art.-Nr.	Leistung	Farbe	Lichtstrom	Optik / Abstrahlwinkel
ALCORR-97353	1.5 W	Stainless Steel	37–43 lm	Radial Mono-directional Emission 180°
ALCORR-77666	1.5 W	Gunmetal	37–43 lm	Radial Mono-directional Emission 180°
ALCORR-83558	1.6 W	Stainless Steel	37–43 lm	Radial Mono-directional Emission 180°
ALCORR-77667	1.6 W	Gunmetal	37–43 lm	Radial Mono-directional Emission 180°
ALCORR-C01758-GUN	1.9 W	Gunmetal	37–43 lm	Radial Mono-directional Emission 180°
ALCORR-C01758-STA	1.9 W	Stainless Steel	37–43 lm	Radial Mono-directional Emission 180°
ALCORR-76862	4.5 W	Grau	79–91 lm	Radial Mono-directional Emission 180°
ALCORR-76866	4.5 W	Grau	79–91 lm	Radial Mono-directional Emission 180°
ALCORR-76689	6.3 W	Grau	118–127 lm	Radial Mono-directional Emission 180°
ALCORR-76693	6.3 W	Grau	118–127 lm	Radial Mono-directional Emission 180°

MASSBILDER (mm)

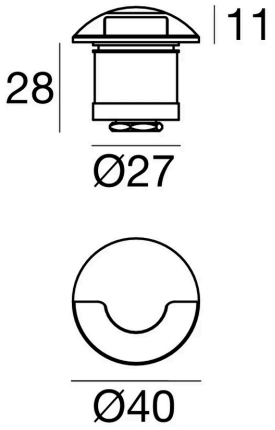

1.5 W / 1.9 W

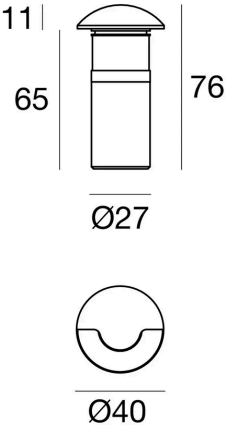

1.6 W

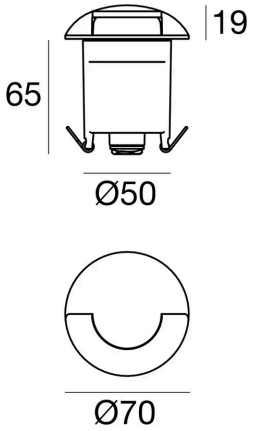

4.5 W

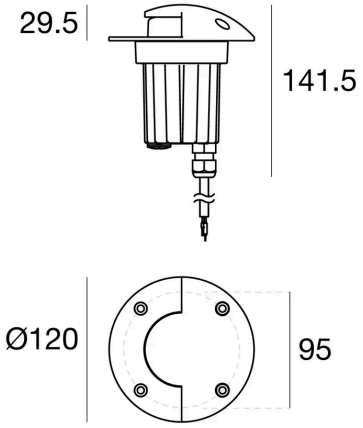

6.3 W

Lichttechnische Werte sind Bemessungswerte, Toleranz ± 10 %. Farbe, Lichtfarbe und Optik bei der Bestellung angeben. Anschluss durch eine Elektrofachperson. Technische Änderungen vorbehalten.