Alcor R1 Orientierungsleuchte

LED-ORIENTIERUNGSLEUCHTE · HERSTELLER LINEA LIGHT



Alcor R1 ist eine LED-Orientierungsleuchte von Linea Light für den Aussenbereich (Runde Version mit einer Ausgabe). Erhältlich mit 1,5–6,3 W in 14 Ausführungen, Lichtfarbe 2700 K / 3000 K / 4000 K, CRI 80, IP67. Das Konstantstrom-Betriebsgerät ist nicht im Lieferumfang und wird separat bestellt.

IP67 | CRI 80 | 1,5–6,3 W

MERKMALE

- 5 Leistungsstufen: 1.5 W, 1.6 W, 1.9 W, 4.5 W, 6.3 W
- Farben: Edelstahl, Grau, Gunmetal, Stainless Steel
- Lichtfarben: 2700 K / 3000 K / 4000 K
- Schutzart IP67, CRI 80
- Betriebsgerät nicht inbegriffen (Konstantstrom)

TECHNISCHE DATEN

Hersteller	Linea Light	Schutzklasse	III
Leistung	1,5–6,3 W	Spannung	Konstantstrom
Lichtfarbe	2700 K / 3000 K / 4000 K	Betriebsgerät	nicht inbegriffen
Farbwiedergabe	CRI 80	Steuerung	je nach Betriebsgerät
Schutzart	IP67	Montage	Einbau

AUSFÜHRUNGEN

Art.-Nr.	Leistung	Farbe	Lichtstrom	Optik / Abstrahlwinkel
ALCORR1-97354	1.5 W	Stainless Steel	14–15 lm	Radial Mono-directional Emission 180°
ALCORR1-77668	1.5 W	Gunmetal	14–15 lm	Radial Mono-directional Emission 180°
ALCORR1-83559	1.6 W	Stainless Steel	14–15 lm	Radial Mono-directional Emission 180°
ALCORR1-77669	1.6 W	Gunmetal	14–15 lm	Radial Mono-directional Emission 180°
ALCORR1-C01759-GUN	1.9 W	Gunmetal	14–15 lm	Radial Mono-directional Emission 180°
ALCORR1-C01759-STA	1.9 W	Stainless Steel	14–15 lm	Radial Mono-directional Emission 180°
ALCORR1-76863	4.5 W	Grau	51–59 lm	Radial Mono-directional Emission 180°
ALCORR1-C00324	4.5 W	Edelstahl	33–38 lm	Radial Mono-directional Emission 180°
ALCORR1-76867	4.5 W	Grau	51–59 lm	Radial Mono-directional Emission 180°
ALCORR1-C00327	4.5 W	Edelstahl	33–38 lm	Radial Mono-directional Emission 180°
ALCORR1-C00715	4.5 W	Edelstahl	39–43 lm	Radial Mono-directional Emission 180°
ALCORR1-76690	6.3 W	Grau	73–78 lm	Radial Mono-directional Emission 180°
ALCORR1-76694	6.3 W	Grau	73–78 lm	Radial Mono-directional Emission 180°
ALCORR1-C00718	6.3 W	Edelstahl	49–52 lm	Radial Mono-directional Emission 180°

MASSBILDER (mm)

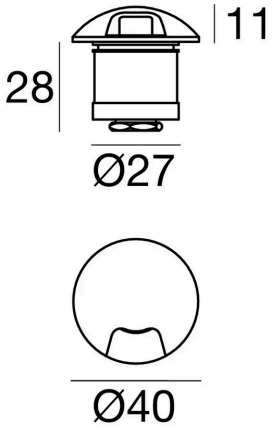

1.5 W / 1.9 W

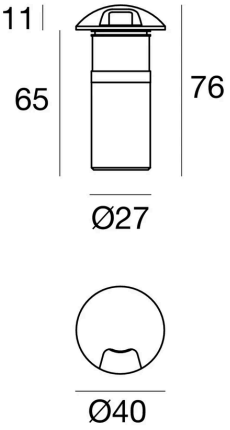

1.6 W

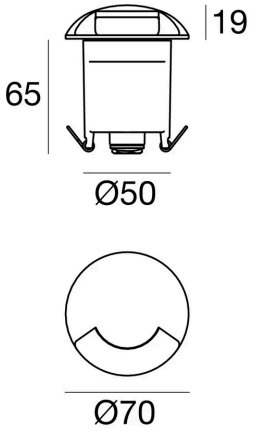

4.5 W

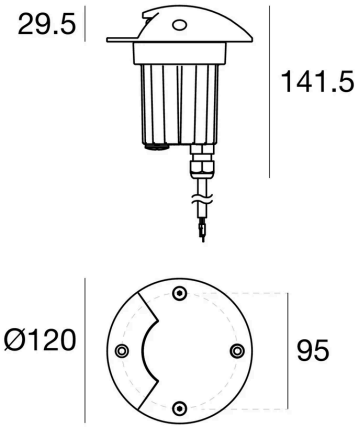

6.3 W

Lichttechnische Werte sind Bemessungswerte, Toleranz ± 10 %. Farbe, Lichtfarbe und Optik bei der Bestellung angeben. Anschluss durch eine Elektrofachperson. Technische Änderungen vorbehalten.