Alcor R2 Orientierungsleuchte

LED-ORIENTIERUNGSLEUCHTE · HERSTELLER LINEA LIGHT



Alcor R2 ist eine LED-Orientierungsleuchte von Linea Light für den Aussenbereich (Runde Version mit zwei Emissionen). Erhältlich mit 1,5–6,3 W in 14 Ausführungen, Lichtfarbe 2700 K / 3000 K / 4000 K, CRI 80, IP67. Das Konstantstrom-Betriebsgerät ist nicht im Lieferumfang und wird separat bestellt.

IP67 | CRI 80 | 1,5–6,3 W

MERKMALE

- 5 Leistungsstufen: 1.5 W, 1.6 W, 1.9 W, 4.5 W, 6.3 W
- Farben: Edelstahl, Grau, Gunmetal, Stainless Steel
- Lichtfarben: 2700 K / 3000 K / 4000 K
- Schutzart IP67, CRI 80
- Betriebsgerät nicht inbegriffen (Konstantstrom)

TECHNISCHE DATEN

Hersteller	Linea Light	Schutzklasse	III
Leistung	1,5–6,3 W	Spannung	Konstantstrom
Lichtfarbe	2700 K / 3000 K / 4000 K	Betriebsgerät	nicht inbegriffen
Farbwiedergabe	CRI 80	Steuerung	je nach Betriebsgerät
Schutzart	IP67	Montage	Einbau

AUSFÜHRUNGEN

Art.-Nr.	Leistung	Farbe	Lichtstrom	Optik / Abstrahlwinkel
ALCORR2-97355	1.5 W	Stainless Steel	27–30 lm	Radial Bi-directional Emission 180°
ALCORR2-77670	1.5 W	Gunmetal	27–30 lm	Radial Bi-directional Emission 180°
ALCORR2-83560	1.6 W	Stainless Steel	27–30 lm	Radial Bi-directional Emission 180°
ALCORR2-77671	1.6 W	Gunmetal	27–30 lm	Radial Bi-directional Emission 180°
ALCORR2-C01760-GUN	1.9 W	Gunmetal	27–30 lm	Radial Bi-directional Emission 180°
ALCORR2-C01760-STA	1.9 W	Stainless Steel	27–30 lm	Radial Bi-directional Emission 180°
ALCORR2-76864	4.5 W	Grau	101–117 lm	Radial Bi-directional Emission 180°
ALCORR2-C00325	4.5 W	Edelstahl	66–78 lm	Radial Bi-directional Emission 180°
ALCORR2-76868	4.5 W	Grau	101–117 lm	Radial Bi-directional Emission 180°
ALCORR2-C00328	4.5 W	Edelstahl	66–78 lm	Radial Bi-directional Emission 180°
ALCORR2-C00716	4.5 W	Edelstahl	78–86 lm	Radial Bi-directional Emission 180°
ALCORR2-76691	6.3 W	Grau	145–155 lm	Radial Bi-directional Emission 180°
ALCORR2-76695	6.3 W	Grau	145–155 lm	Radial Bi-directional Emission 180°
ALCORR2-C00719	6.3 W	Edelstahl	98–105 lm	Radial Bi-directional Emission 180°

MASSBILDER (mm)

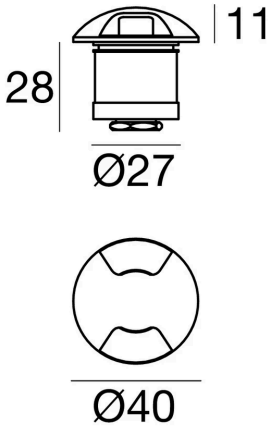

1.5 W / 1.9 W

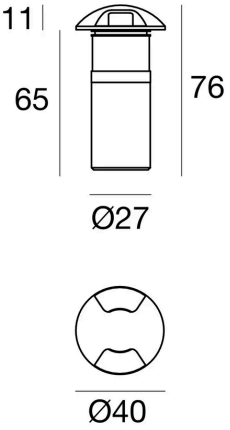

1.6 W

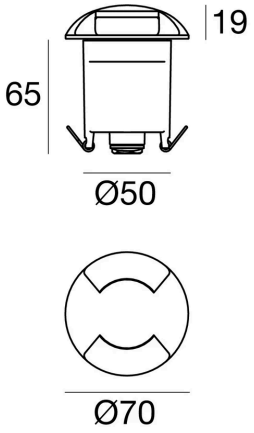

4.5 W

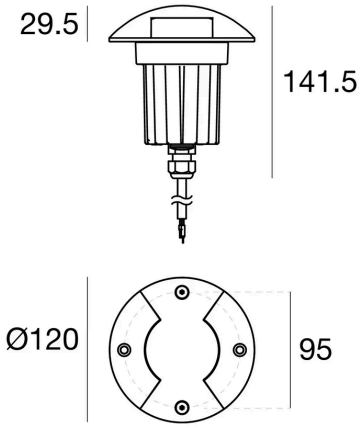

6.3 W

Lichttechnische Werte sind Bemessungswerte, Toleranz ± 10 %. Farbe, Lichtfarbe und Optik bei der Bestellung angeben. Anschluss durch eine Elektrofachperson. Technische Änderungen vorbehalten.