Alcor R4 Orientierungsleuchte

LED-ORIENTIERUNGSLEUCHTE · HERSTELLER LINEA LIGHT



Alcor R4 ist eine LED-Orientierungsleuchte von Linea Light für den Aussenbereich (Runde Version mit vier Emissionen). Erhältlich mit 1,5–6,3 W in 15 Ausführungen, Lichtfarbe 2700 K / 3000 K / 4000 K, CRI 80, IP67. Das Konstantstrom-Betriebsgerät ist nicht im Lieferumfang und wird separat bestellt.

IP67 | CRI 80 | 1,5–6,3 W

MERKMALE

- 5 Leistungsstufen: 1.5 W, 1.6 W, 1.9 W, 4.5 W, 6.3 W
- Farben: Edelstahl, Grau, Gunmetal, Stainless Steel
- Lichtfarben: 2700 K / 3000 K / 4000 K
- Schutzart IP67, CRI 80
- Betriebsgerät nicht inbegriffen (Konstantstrom)

TECHNISCHE DATEN

Hersteller	Linea Light	Schutzklasse	III
Leistung	1,5–6,3 W	Spannung	Konstantstrom
Lichtfarbe	2700 K / 3000 K / 4000 K	Betriebsgerät	nicht inbegriffen
Farbwiedergabe	CRI 80	Steuerung	je nach Betriebsgerät
Schutzart	IP67	Montage	Einbau

AUSFÜHRUNGEN

Art.-Nr.	Leistung	Farbe	Lichtstrom	Optik / Abstrahlwinkel
ALCORR4-97356	1.5 W	Stainless Steel	53–61 lm	Radial Multidirectional Emission 180°
ALCORR4-77672	1.5 W	Gunmetal	53–61 lm	Radial Multidirectional Emission 180°
ALCORR4-83561	1.6 W	Stainless Steel	53–61 lm	Radial Bi-directional Emission 180°
ALCORR4-77673	1.6 W	Gunmetal	53–61 lm	Radial Bi-directional Emission 180°
ALCORR4-C01761-GUN	1.9 W	Gunmetal	53–61 lm	Radial Multidirectional Emission 180°
ALCORR4-C01761-STA	1.9 W	Stainless Steel	53–61 lm	Radial Multidirectional Emission 180°
ALCORR4-76865	4.5 W	Grau	120–138 lm	Radial Multidirectional Emission 180°
ALCORR4-C00326	4.5 W	Edelstahl	79–92 lm	Radial Multidirectional Emission 180°
ALCORR4-76869	4.5 W	Grau	120–138 lm	Radial Multidirectional Emission 180°
ALCORR4-C00329	4.5 W	Edelstahl	79–92 lm	Radial Multidirectional Emission 180°
ALCORR4-C00717	4.5 W	Edelstahl	105–115 lm	Radial Multidirectional Emission 180°
ALCORR4-76692	6.3 W	Grau	138–147 lm	Radial Multidirectional Emission 180°
ALCORR4-76692X	6.3 W	Grau	138–147 lm	Radial Multidirectional Emission 180°
ALCORR4-76696	6.3 W	Grau	138–147 lm	Radial Multidirectional Emission 180°
ALCORR4-C00720	6.3 W	Edelstahl	139–149 lm	Radial Multidirectional Emission 180°

MASSBILDER (mm)

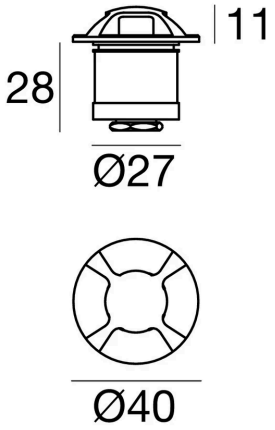

1.5 W / 1.9 W

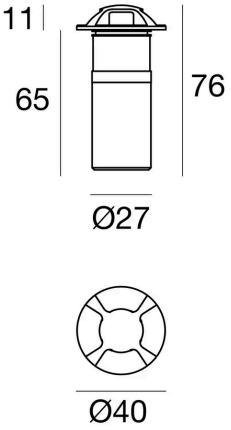

1.6 W

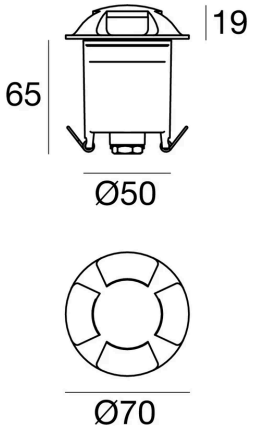

4.5 W

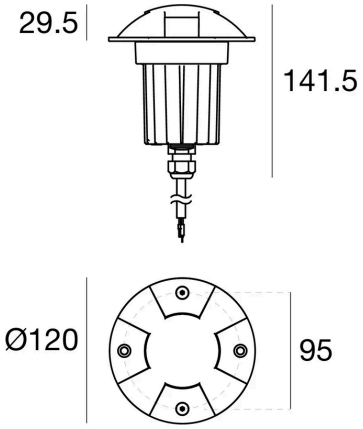

6.3 W

Lichttechnische Werte sind Bemessungswerte, Toleranz ± 10 %. Farbe, Lichtfarbe und Optik bei der Bestellung angeben. Anschluss durch eine Elektrofachperson. Technische Änderungen vorbehalten.