Alcor R1 Blade Orientierungsleuchte

LED-ORIENTIERUNGSLEUCHTE · HERSTELLER LINEA LIGHT



Alcor R1 Blade ist eine LED-Orientierungsleuchte von Linea Light für den Aussenbereich (Version mit Blade-Optik). Erhältlich mit 2–4 W in 2 Ausführungen, Lichtfarbe 2700 K / 3000 K / 4000 K, CRI 80, IP67. Das Betriebsgerät ist integriert.

IP67 | CRI 80 | 2–4 W

MERKMALE

- 2 Leistungsstufen: 2 W, 4 W
- Farben: Grau
- Lichtfarben: 2700 K / 3000 K / 4000 K
- Schutzart IP67, CRI 80
- Betriebsgerät integriert

TECHNISCHE DATEN

Hersteller	Linea Light	Schutzklasse	I
Leistung	2–4 W	Spannung	176-264 V AC /230-280 V DC
Lichtfarbe	2700 K / 3000 K / 4000 K	Betriebsgerät	integriert
Farbwiedergabe	CRI 80	Steuerung	Ein/Aus
Schutzart	IP67	Montage	Einbau

AUSFÜHRUNGEN

Art.-Nr.	Leistung	Farbe	Lichtstrom	Optik / Abstrahlwinkel
ALCORR1B-83523	2 W	Grau	16–58 lm	Ultra Spot 180°, Radial Mono-directional Emission 180°
ALCORR1B-82639	4 W	Grau	21–102 lm	Ultra Spot 180°, Radial Mono-directional Emission 180°

MASSBILDER (mm)

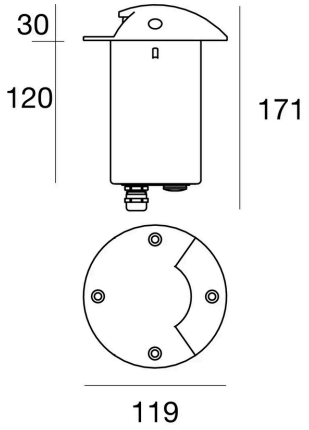

2 W / 4 W

Lichttechnische Werte sind Bemessungswerte, Toleranz ± 10 %. Farbe, Lichtfarbe und Optik bei der Bestellung angeben. Anschluss durch eine Elektrofachperson. Technische Änderungen vorbehalten.