Alcor R2 Blade Orientierungsleuchte

LED-ORIENTIERUNGSLEUCHTE · HERSTELLER LINEA LIGHT



Alcor R2 Blade ist eine LED-Orientierungsleuchte von Linea Light für den Aussenbereich. Erhältlich mit 4–8 W in 2 Ausführungen, Lichtfarbe 2700 K / 3000 K / 4000 K, CRI 80, IP67. Das Betriebsgerät ist integriert.

IP67 | CRI 80 | 4–8 W

MERKMALE

- 2 Leistungsstufen: 4 W, 8 W
- Farben: Grau
- Lichtfarben: 2700 K / 3000 K / 4000 K
- Schutzart IP67, CRI 80
- Betriebsgerät integriert

TECHNISCHE DATEN

Hersteller	Linea Light	Schutzklasse	I
Leistung	4–8 W	Spannung	180-264 V AC /230-280 V DC
Lichtfarbe	2700 K / 3000 K / 4000 K	Betriebsgerät	integriert
Farbwiedergabe	CRI 80	Steuerung	Ein/Aus
Schutzart	IP67	Montage	Einbau

AUSFÜHRUNGEN

Art.-Nr.	Leistung	Farbe	Lichtstrom	Optik / Abstrahlwinkel
ALCORR2B-83521	4 W	Grau	37–140 lm	Ultra Spot 180°, Radial Bi-directional Emission 180°
ALCORR2B-82640	8 W	Grau	41–204 lm	Ultra Spot 180°, Radial Bi-directional Emission 180°

MASSBILDER (mm)

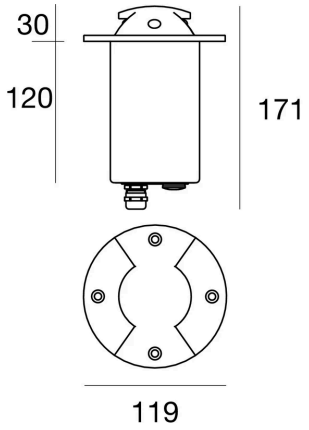

4 W / 8 W

Lichttechnische Werte sind Bemessungswerte, Toleranz ± 10 %. Farbe, Lichtfarbe und Optik bei der Bestellung angeben. Anschluss durch eine Elektrofachperson. Technische Änderungen vorbehalten.