Footpad R Orientierungsleuchte

LED-ORIENTIERUNGSLEUCHTE · HERSTELLER LINEA LIGHT



Footpad R ist eine LED-Orientierungsleuchte von Linea Light für den Aussenbereich (Runde Version). Erhältlich mit 4,5–5 W in 2 Ausführungen, Lichtfarbe 2700 K / 3000 K / 4000 K, CRI 80, IP67. Das Konstantstrom-Betriebsgerät ist nicht im Lieferumfang und wird separat bestellt.

IP67 | CRI 80 | 4,5–5 W

MERKMALE

- 2 Leistungsstufen: 4.5 W, 5 W
- Farben: Stainless Steel
- Lichtfarben: 2700 K / 3000 K / 4000 K
- Schutzart IP67, CRI 80
- Betriebsgerät nicht inbegriffen (Konstantstrom)

TECHNISCHE DATEN

Hersteller	Linea Light	Schutzklasse	III
Leistung	4,5–5 W	Spannung	Konstantstrom
Lichtfarbe	2700 K / 3000 K / 4000 K	Betriebsgerät	nicht inbegriffen
Farbwiedergabe	CRI 80	Steuerung	je nach Betriebsgerät
Schutzart	IP67	Montage	Einbau

AUSFÜHRUNGEN

Art.-Nr.	Leistung	Farbe	Lichtstrom	Optik / Abstrahlwinkel
FOOTPADR-77453	4.5 W	Stainless Steel	200–220 lm	Diffused 180°
FOOTPADR-77451	5 W	Stainless Steel	200–220 lm	Diffused 180°

MASSBILDER (mm)

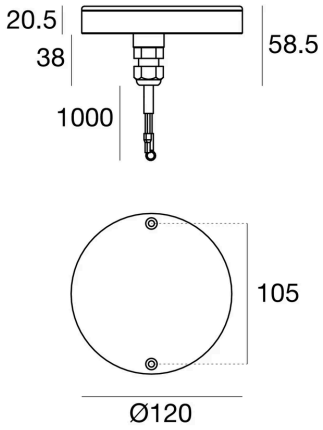

4.5 W / 5 W

Lichttechnische Werte sind Bemessungswerte, Toleranz ± 10 %. Farbe, Lichtfarbe und Optik bei der Bestellung angeben. Anschluss durch eine Elektrofachperson. Technische Änderungen vorbehalten.