Astropek 4 Orientierungsleuchte

LED-ORIENTIERUNGSLEUCHTE · HERSTELLER LINEA LIGHT



Astropek 4 ist eine LED-Orientierungsleuchte von Linea Light für den Aussenbereich (Version mit vier Emissionen). Erhältlich mit 7 W in 1 Ausführung, Lichtfarbe 3000 K / 4000 K, CRI 80, IP67. Das Betriebsgerät ist integriert.

IP67 | CRI 80 | 7 W

MERKMALE

- 1 Leistungsstufe: 7 W
- Farben: Grau
- Lichtfarben: 3000 K / 4000 K
- Schutzart IP67, CRI 80
- Betriebsgerät integriert

TECHNISCHE DATEN

Hersteller	Linea Light	Schutzklasse	I
Leistung	7 W	Spannung	220–240 V
Lichtfarbe	3000 K / 4000 K	Betriebsgerät	integriert
Farbwiedergabe	CRI 80	Steuerung	Ein/Aus
Schutzart	IP67	Montage	Einbau

AUSFÜHRUNGEN

Art.-Nr.	Leistung	Farbe	Lichtstrom	Optik / Abstrahlwinkel
ASTROPEK-76700	7 W	Grau	159 lm	Radial Multidirectional Emission 180°

MASSBILDER (mm)

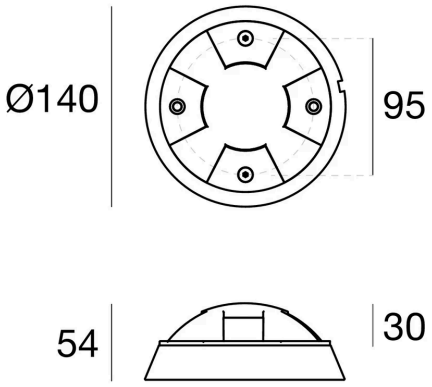

7 W

Lichttechnische Werte sind Bemessungswerte, Toleranz ± 10 %. Farbe, Lichtfarbe und Optik bei der Bestellung angeben. Anschluss durch eine Elektrofachperson. Technische Änderungen vorbehalten.