Astropek Blade Orientierungsleuchte

LED-ORIENTIERUNGSLEUCHTE · HERSTELLER LINEA LIGHT



Astropek Blade ist eine LED-Orientierungsleuchte von Linea Light für den Aussenbereich (Version mit Blade-Optik). Erhältlich mit 2–8 W in 4 Ausführungen, Lichtfarbe 2700 K / 3000 K / 4000 K, CRI 80, IP67. Das Konstantstrom-Betriebsgerät ist nicht im Lieferumfang und wird separat bestellt.

IP67 | CRI 80 | 2–8 W

MERKMALE

- 3 Leistungsstufen: 2 W, 4 W, 8 W
- Farben: Grau
- Lichtfarben: 2700 K / 3000 K / 4000 K
- Schutzart IP67, CRI 80
- Betriebsgerät nicht inbegriffen (Konstantstrom)

TECHNISCHE DATEN

Hersteller	Linea Light	Schutzklasse	III
Leistung	2–8 W	Spannung	Konstantstrom
Lichtfarbe	2700 K / 3000 K / 4000 K	Betriebsgerät	nicht inbegriffen
Farbwiedergabe	CRI 80	Steuerung	je nach Betriebsgerät
Schutzart	IP67	Montage	Einbau

AUSFÜHRUNGEN

Art.-Nr.	Leistung	Farbe	Lichtstrom	Optik / Abstrahlwinkel
ASTROPEK-83524	2 W	Grau	16–58 lm	Ultra Spot 180°, Radial Mono-directional Emission 180°
ASTROPEK-82637	4 W	Grau	21–102 lm	Ultra Spot 180°, Radial Mono-directional Emission 180°
ASTROPEK-83522	4 W	Grau	31–115 lm	Ultra Spot 180°, Radial Bi-directional Emission 180°
ASTROPEK-82638	8 W	Grau	41–204 lm	Ultra Spot 180°, Radial Bi-directional Emission 180°

MASSBILDER (mm)

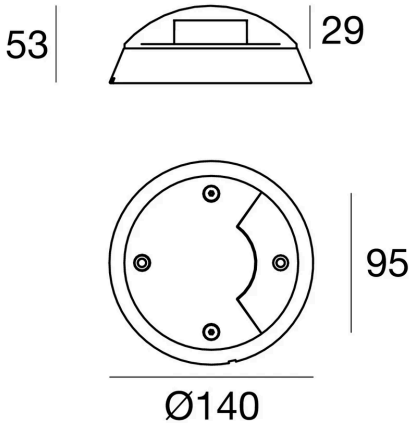

2 W / 4 W

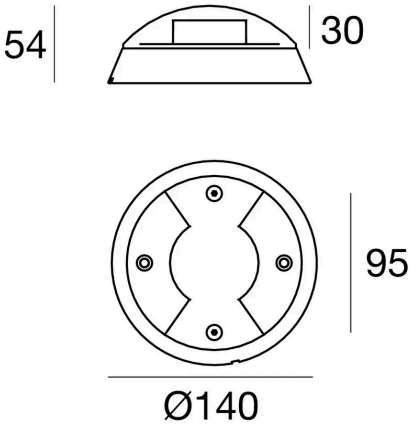

8 W

Lichttechnische Werte sind Bemessungswerte, Toleranz ± 10 %. Farbe, Lichtfarbe und Optik bei der Bestellung angeben. Anschluss durch eine Elektrofachperson. Technische Änderungen vorbehalten.