Apache Pollerleuchte

LED-POLLERLEUCHTE · HERSTELLER LINEA LIGHT



Apache ist eine LED-Pollerleuchte von Linea Light für den Aussenbereich. Erhältlich mit 7–8,5 W in 6 Ausführungen, Lichtfarbe 2700 K / 3000 K / 4000 K, CRI 80, IP66. Das Betriebsgerät ist integriert.

IP66 | CRI 80 | 7–8,5 W

MERKMALE

- 2 Leistungsstufen: 7 W, 8.5 W
- Farben: Dark brown, Text black grey RAL 7021, Text brilliant grey RAL9006/Text black grey RAL7021
- Lichtfarben: 2700 K / 3000 K / 4000 K
- Schutzart IP66, CRI 80
- Betriebsgerät integriert

TECHNISCHE DATEN

Hersteller	Linea Light	Schutzklasse	II
Leistung	7–8,5 W	Spannung	220-240 V
Lichtfarbe	2700 K / 3000 K / 4000 K	Betriebsgerät	integriert
Farbwiedergabe	CRI 80	Steuerung	Ein/Aus
Schutzart	IP66	Montage	Bodenmontage

AUSFÜHRUNGEN

Art.-Nr.	Leistung	Farbe	Lichtstrom	Optik / Abstrahlwinkel
APACHE-64252	7 W	Text black grey RAL 7021	448–490 lm	Asymmetric 180° 27°
APACHE-64253	7 W	Text brilliant grey RAL9006/Text black grey RAL7021	489–534 lm	Asymmetric 180° 27°
APACHE-64254	7 W	Dark brown	449–490 lm	Asymmetric 180° 27°
APACHE-64256	8.5 W	Text black grey RAL 7021	540–590 lm	Asymmetric 180° 27°
APACHE-64258	8.5 W	Dark brown	541–591 lm	Asymmetric 180° 27°
APACHE-64257	8.5 W	Text brilliant grey RAL9006/Text black grey RAL7021	589–644 lm	Asymmetric 180° 27°

MASSBILDER (mm)

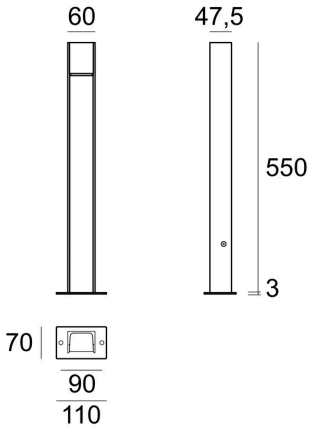

7 W

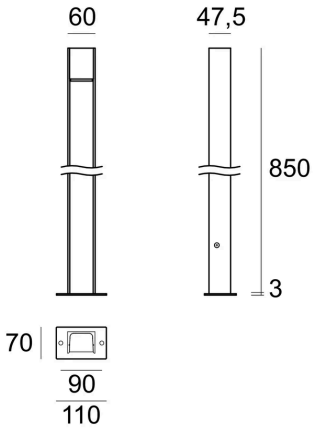

8.5 W

Lichttechnische Werte sind Bemessungswerte, Toleranz ± 10 %. Farbe, Lichtfarbe und Optik bei der Bestellung angeben. Anschluss durch eine Elektrofachperson. Technische Änderungen vorbehalten.