Iris67 Strahler

LED-STRAHLER · HERSTELLER LINEA LIGHT



Iris67 ist ein LED-Strahler von Linea Light für den Aussenbereich. Erhältlich mit 6–30 W in 12 Ausführungen, Lichtfarbe 2700 K / 3000 K / 4000 K, CRI 80, IP67. Das Konstantstrom-Betriebsgerät ist nicht im Lieferumfang und wird separat bestellt.

IP67 | CRI 80 | 6–30 W

MERKMALE

- 4 Leistungsstufen: 6 W, 13 W, 22 W, 30 W
- Farben: Grau, Schwarz, Weiss
- Lichtfarben: 2700 K / 3000 K / 4000 K
- Schutzart IP67, CRI 80
- Betriebsgerät nicht inbegriffen (Konstantstrom)

TECHNISCHE DATEN

Hersteller	Linea Light	Schutzklasse	III
Leistung	6–30 W	Spannung	Konstantstrom
Lichtfarbe	2700 K / 3000 K / 4000 K	Betriebsgerät	nicht inbegriffen
Farbwiedergabe	CRI 80	Steuerung	je nach Betriebsgerät
Schutzart	IP67	Montage	Schiene / Aufbau

AUSFÜHRUNGEN

Art.-Nr.	Leistung	Farbe	Lichtstrom	Optik / Abstrahlwinkel
IRIS67-84539	6 W	Grau	266–293 lm	Adjustable Focus 14°
IRIS67-84537	6 W	Weiss	266–293 lm	Adjustable Focus 14°
IRIS67-84538	6 W	Schwarz	266–293 lm	Adjustable Focus 14°
IRIS67-84540	13 W	Weiss	804–861 lm	Adjustable Focus 16°
IRIS67-84542	13 W	Grau	804–861 lm	Adjustable Focus 16°
IRIS67-84541	13 W	Schwarz	804–861 lm	Adjustable Focus 16°
IRIS67-84545	22 W	Grau	1574–1682 lm	Adjustable Focus 16°
IRIS67-84543	22 W	Weiss	1574–1682 lm	Adjustable Focus 16°
IRIS67-84544	22 W	Schwarz	1574–1682 lm	Adjustable Focus 16°
IRIS67-84546	30 W	Weiss	2180–2328 lm	Adjustable Focus 15°
IRIS67-84547	30 W	Schwarz	2180–2328 lm	Adjustable Focus 15°
IRIS67-84548	30 W	Grau	2180–2328 lm	Adjustable Focus 15°

MASSBILDER (mm)

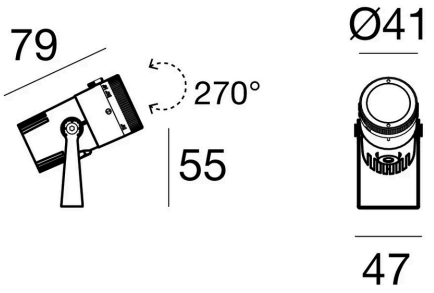

6 W

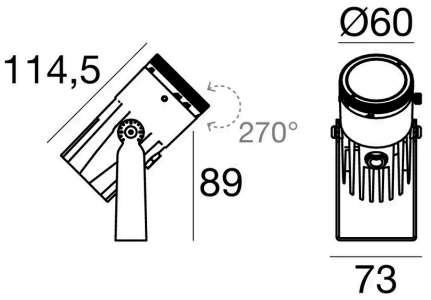

13 W

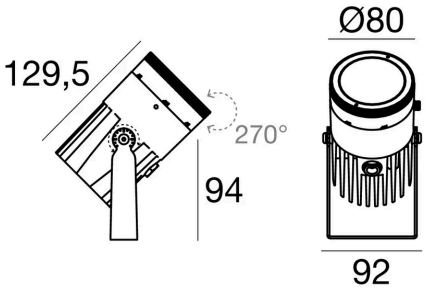

22 W

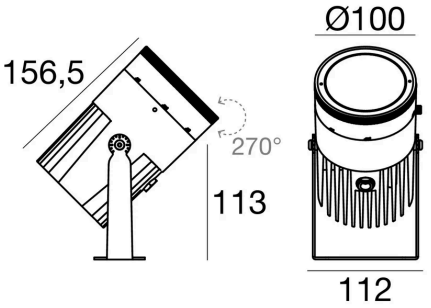

30 W

Lichttechnische Werte sind Bemessungswerte, Toleranz ± 10 %. Farbe, Lichtfarbe und Optik bei der Bestellung angeben. Anschluss durch eine Elektrofachperson. Technische Änderungen vorbehalten.