Dirigo M2 Linienleuchte

LED-LINIENLEUCHTE · HERSTELLER LINEA LIGHT

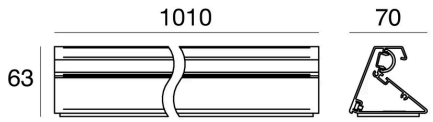

Dirigo M2 ist eine LED-Linienleuchte von Linea Light für den Aussenbereich (Aluminium-Version). Erhältlich mit 0–0 W in 10 Ausführungen, Lichtfarbe gemäss Ausführung, CRI , . Das Betriebsgerät ist integriert.

CRI | 0–0 W

MERKMALE

- 3 Leistungsstufen: Modular Master, Modular Slave, Modular
- Farben: Dark brown, Text black grey RAL 7021
- Schutzart , CRI
- Betriebsgerät integriert

TECHNISCHE DATEN

Hersteller	Linea Light	Schutzklasse	I
Leistung	0–0 W	Spannung	220–240 V
Lichtfarbe	–	Betriebsgerät	integriert
Farbwiedergabe	CRI	Steuerung	Ein/Aus
Schutzart		Montage	Einbau

AUSFÜHRUNGEN

Art.-Nr.	Leistung	Farbe	Lichtstrom	Optik / Abstrahlwinkel
DIRIGOM2-64595	Modular Master	Dark brown	628 lm	
DIRIGOM2-64645	Modular Master	Text black grey RAL 7021	640 lm	
DIRIGOM2-62400	Modular Slave	Text black grey RAL 7021	640 lm	
DIRIGOM2-62402	Modular Slave	Dark brown	628 lm	
DIRIGOM2-64597	Modular Slave	Dark brown	1255 lm	
DIRIGOM2-64647	Modular Slave	Text black grey RAL 7021	1279 lm	
DIRIGOM2-64666	Modular	Dark brown		
DIRIGOM2-64664	Modular	Text black grey RAL 7021		
DIRIGOM2-64667	Modular	Text black grey RAL 7021		
DIRIGOM2-64669	Modular	Dark brown	118 lm	

MASSBILDER (mm)

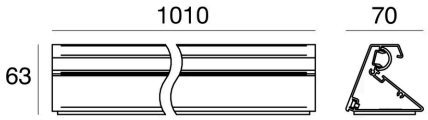

Modular Master

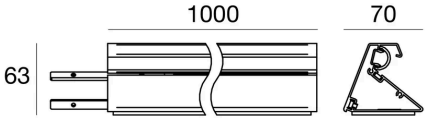

Modular Slave

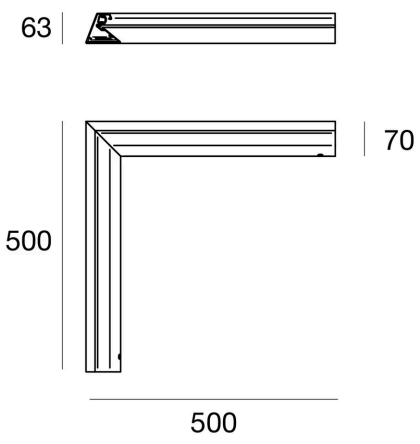

Modular

Lichttechnische Werte sind Bemessungswerte, Toleranz ± 10 %. Farbe, Lichtfarbe und Optik bei der Bestellung angeben. Anschluss durch eine Elektrofachperson. Technische Änderungen vorbehalten.