Peak-Maxi Pollerleuchte

LED-POLLERLEUCHTE · HERSTELLER LINEA LIGHT



Peak-Maxi ist eine LED-Pollerleuchte von Linea Light für den Aussenbereich (Version h 3008 mm). Erhältlich mit 34 W in 5 Ausführungen, Lichtfarbe 2700 K / 3000 K / 4000 K, CRI 70/80, IP66. Das Betriebsgerät ist integriert.

IP66 | CRI 70/80 | 34 W

MERKMALE

- 1 Leistungsstufe: 34 W
- Farben: Dark brown, Grau, Text black grey RAL 7021
- Lichtfarben: 2700 K / 3000 K / 4000 K
- Schutzart IP66, CRI 70/80
- Betriebsgerät integriert

TECHNISCHE DATEN

Hersteller	Linea Light	Schutzklasse	II
Leistung	34 W	Spannung	198-264 V
Lichtfarbe	2700 K / 3000 K / 4000 K	Betriebsgerät	integriert
Farbwiedergabe	CRI 70/80	Steuerung	DALI-2
Schutzart	IP66	Montage	Bodenmontage

AUSFÜHRUNGEN

Art.-Nr.	Leistung	Farbe	Lichtstrom	Optik / Abstrahlwinkel
PEAKMAXI-C00379-DAR	34 W	Dark brown	3887–4550 lm	Park 143°, Street 145°
PEAKMAXI-C00379-TEX	34 W	Text black grey RAL 7021	3887–4550 lm	Park 143°, Street 145°
PEAKMAXI-C00380-DAR	34 W	Dark brown	3887–4550 lm	Park 143°, Street 145°
PEAKMAXI-C00380-GRA	34 W	Grau	3887–4550 lm	Park 143°, Street 145°
PEAKMAXI-C00380-TEX	34 W	Text black grey RAL 7021	3887–4550 lm	Park 143°, Street 145°

MASSBILDER (mm)

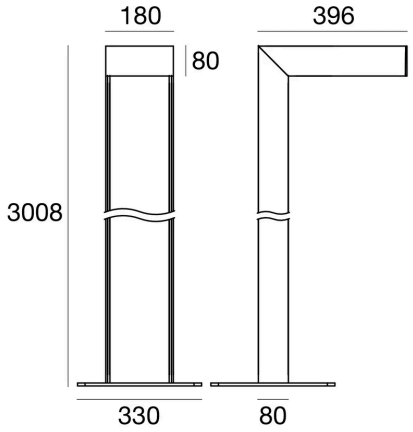

34 W

Lichttechnische Werte sind Bemessungswerte, Toleranz ± 10 %. Farbe, Lichtfarbe und Optik bei der Bestellung angeben. Anschluss durch eine Elektrofachperson. Technische Änderungen vorbehalten.