Arcada Orientierungsleuchte

LED-ORIENTIERUNGSLEUCHTE · HERSTELLER LINEA LIGHT



Arcada ist eine LED-Orientierungsleuchte von Linea Light für den Aussenbereich (Version mit 18°-140°-Optik). Erhältlich mit 4–8 W in 9 Ausführungen, Lichtfarbe 2700 K / 3000 K / 4000 K, CRI 80, IP65. Das Betriebsgerät ist integriert.

IP65 | CRI 80 | 4–8 W

MERKMALE

- 2 Leistungsstufen: 4 W, 8 W
- Farben: Grau, Schwarz, Weiss
- Lichtfarben: 2700 K / 3000 K / 4000 K
- Schutzart IP65, CRI 80
- Betriebsgerät integriert

TECHNISCHE DATEN

Hersteller	Linea Light	Schutzklasse	I
Leistung	4–8 W	Spannung	190-250 V AC /260-360 V DC
Lichtfarbe	2700 K / 3000 K / 4000 K	Betriebsgerät	integriert
Farbwiedergabe	CRI 80	Steuerung	Ein/Aus
Schutzart	IP65	Montage	Einbau

AUSFÜHRUNGEN

Art.-Nr.	Leistung	Farbe	Lichtstrom	Optik / Abstrahlwinkel
ARCADA-95612	4 W	Schwarz	222–252 lm	Elliptic Spot (10°÷19°) X >60° 95°
ARCADA-95619	4 W	Grau	222–252 lm	Elliptic Spot (10°÷19°) X >60° 95°
ARCADA-95454	4 W	Weiss	222–252 lm	Elliptic Spot (10°÷19°) X >60° 95°
ARCADA-95616	8 W	Schwarz	347–395 lm	Elliptic Spot (10°÷19°) X >60° 95°
ARCADA-95623	8 W	Grau	347–395 lm	Elliptic Spot (10°÷19°) X >60° 95°
ARCADA-95458	8 W	Weiss	347–395 lm	Elliptic Spot (10°÷19°) X >60° 95°
ARCADA-95751	8 W	Grau	286 lm	Elliptic Spot (10°÷19°) X >60° 140°
ARCADA-95749	8 W	Weiss	286 lm	Elliptic Spot (10°÷19°) X >60° 140°
ARCADA-95750	8 W	Schwarz	286 lm	Elliptic Spot (10°÷19°) X >60° 140°

MASSBILDER (mm)

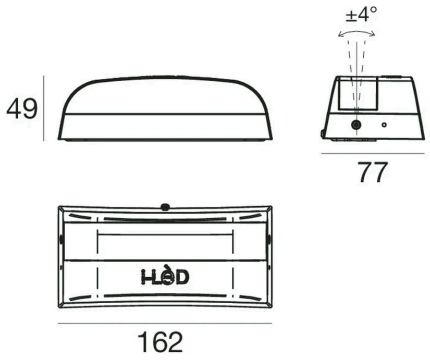

4 W / 8 W

Lichttechnische Werte sind Bemessungswerte, Toleranz ± 10 %. Farbe, Lichtfarbe und Optik bei der Bestellung angeben. Anschluss durch eine Elektrofachperson. Technische Änderungen vorbehalten.