Arcada PRO Orientierungsleuchte

LED-ORIENTIERUNGSLEUCHTE · HERSTELLER LINEA LIGHT

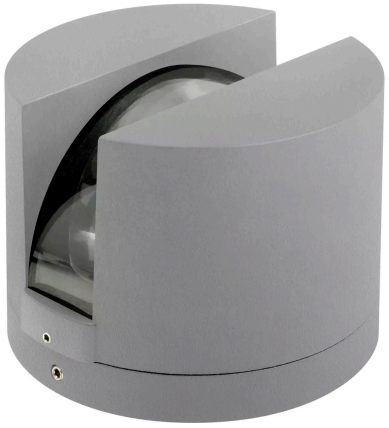

Arcada PRO ist eine LED-Orientierungsleuchte von Linea Light für den Aussenbereich (Version mit 4°-134°-Optik). Erhältlich mit 4 W in 6 Ausführungen, Lichtfarbe 2700 K / 3000 K / 4000 K, CRI 80/90, IP65. Das Betriebsgerät ist integriert.

IP65 | CRI 80/90 | 4 W

MERKMALE

- 1 Leistungsstufe: 4 W
- Farben: Grau, Schwarz, Weiss
- Lichtfarben: 2700 K / 3000 K / 4000 K
- Schutzart IP65, CRI 80/90
- Betriebsgerät integriert

TECHNISCHE DATEN

Hersteller	Linea Light	Schutzklasse	I
Leistung	4 W	Spannung	190-250 V AC /260-360 V DC
Lichtfarbe	2700 K / 3000 K / 4000 K	Betriebsgerät	integriert
Farbwiedergabe	CRI 80/90	Steuerung	Ein/Aus
Schutzart	IP65	Montage	Einbau

AUSFÜHRUNGEN

Art.-Nr.	Leistung	Farbe	Lichtstrom	Optik / Abstrahlwinkel
ARCADAPR-84285	4 W	Grau	103–117 lm	Elliptic Narrow Spot (wall Grazing) 134°
ARCADAPR-84284	4 W	Schwarz	103–117 lm	Elliptic Narrow Spot (wall Grazing) 134°
ARCADAPR-84283	4 W	Weiss	103–117 lm	Elliptic Narrow Spot (wall Grazing) 134°
ARCADAPR-84288	4 W	Grau		
ARCADAPR-84286	4 W	Weiss		
ARCADAPR-84287	4 W	Schwarz		

MASSBILDER (mm)

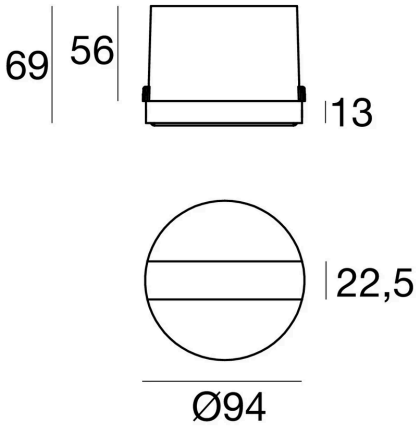

4 W

Lichttechnische Werte sind Bemessungswerte, Toleranz ± 10 %. Farbe, Lichtfarbe und Optik bei der Bestellung angeben. Anschluss durch eine Elektrofachperson. Technische Änderungen vorbehalten.