Archiline W Wandleuchte

LED-WANDLEUCHTE · HERSTELLER LINEA LIGHT



Archiline W ist eine LED-Wandleuchte von Linea Light für den Aussenbereich (Wandversion). Erhältlich mit 12,2–59 W in 14 Ausführungen, Lichtfarbe 2700 K / 3000 K / 4000 K, CRI 80, IP67. Das Betriebsgerät ist integriert.

IP67 | CRI 80 | 12,2–59 W

MERKMALE

- 13 Leistungsstufen: 12.2 W, 13.2 W, 22.3 W, 24.2 W, 26.4 W, 34.5 W, 37.5 W, 39.6 W, 44.7 W, 48.5 W, 52.8 W, 55 W, 59 W
- Farben: Anodised aluminium
- Lichtfarben: 2700 K / 3000 K / 4000 K
- Optiken: Spot, Medium Flood, Wide Flood, Medium Wide Flood, Flood
- Schutzart IP67, CRI 80
- Betriebsgerät integriert

TECHNISCHE DATEN

Hersteller	Linea Light	Schutzklasse	I
Leistung	12,2–59 W	Spannung	198-264 V
Lichtfarbe	2700 K / 3000 K / 4000 K	Betriebsgerät	integriert
Farbwiedergabe	CRI 80	Steuerung	DALI / DMX-RDM
Schutzart	IP67	Montage	Wandmontage

AUSFÜHRUNGEN

Art.-Nr.	Leistung	Farbe	Lichtstrom	Optik / Abstrahlwinkel
ARCHILIN-81610	12.2 W	Anodised aluminium	1041–1885 lm	Ultra Spot 15°, Spot 18°, Medium Flood 26°, Elliptical 43°, Wide Flood 45°, Asymmetric Wallwasher 55°
ARCHILIN-92112	13.2 W	Anodised aluminium	1236–1885 lm	Ultra Spot 15°, Spot 24°, Medium Flood 30°, Elliptical 43°, Asymmetric Wallwasher 55°, Wide Flood 56°
ARCHILIN-92070	13.2 W	Anodised aluminium	734–1025 lm	Spot 15°, Flood 27°, Medium Flood 39°, Elliptical 42°, Asymmetric Wallwasher 61°
ARCHILIN-81611	22.3 W	Anodised aluminium	1030–3455 lm	Ultra Spot 15°, Spot 18°, Spot 24°, Medium Flood 26°, Medium Flood 30°, Elliptical 43°, Wide Flood 45°, Asymmetric Wallwasher 55°, Wide Flood 56°
ARCHILIN-92114	24.2 W	Anodised aluminium	2266–3455 lm	Ultra Spot 15°, Spot 24°, Medium Flood 30°, Elliptical 43°, Asymmetric Wallwasher 55°, Wide Flood 56°
ARCHILIN-92072	26.4 W	Anodised aluminium	1468–2050 lm	Spot 15°, Flood 27°, Medium Flood 39°, Elliptical 42°, Asymmetric Wallwasher 61°
ARCHILIN-81612	34.5 W	Anodised aluminium	1030–5339 lm	Ultra Spot 15°, Spot 18°, Spot 24°, Medium Wide Flood 26°, Medium Wide Flood 30°, Elliptical 43°, Extra Wide Flood 45°, Asymmetric Wallwasher 55°, Extra Wide Flood 56°
ARCHILIN-92118	37.5 W	Anodised aluminium	3501–5339 lm	Ultra Spot 15°, Spot 24°, Medium Wide Flood 30°, Elliptical 43°, Asymmetric Wallwasher 55°, Extra Wide Flood 56°
ARCHILIN-92074	39.6 W	Anodised aluminium	2202–3075 lm	Spot 15°, Flood 27°, Medium Flood 39°, Elliptical 42°, Asymmetric Wallwasher 61°
ARCHILIN-81613	44.7 W	Anodised aluminium	4531–6909 lm	Ultra Spot 15°, Spot 24°, Medium Flood 30°, Elliptical 43°, Asymmetric Wallwasher 55°, Wide Flood 56°
ARCHILIN-92120	48.5 W	Anodised aluminium	4531–6909 lm	Ultra Spot 15°, Spot 24°, Medium Flood 30°, Medium Wide Flood 30°, Elliptical 43°, Asymmetric Wallwasher 55°, Wide Flood 56°, Extra Wide Flood 56°
ARCHILIN-92078	52.8 W	Anodised aluminium	2936–4099 lm	Spot 15°, Flood 27°, Medium Flood 39°, Elliptical 42°, Asymmetric Wallwasher 61°
ARCHILIN-81614	55 W	Anodised aluminium	5423–8269 lm	Ultra Spot 15°, Spot 24°, Medium Flood 30°, Elliptical 43°, Asymmetric Wallwasher 55°, Wide Flood 56°
ARCHILIN-81513	59 W	Anodised aluminium	5423–8269 lm	Ultra Spot 15°, Spot 24°, Medium Flood 30°, Elliptical 43°, Asymmetric Wallwasher 55°, Wide Flood 56°

MASSBILDER (mm)

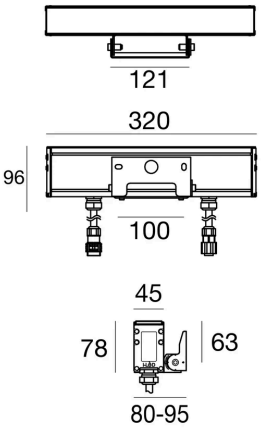

12.2 W / 13.2 W

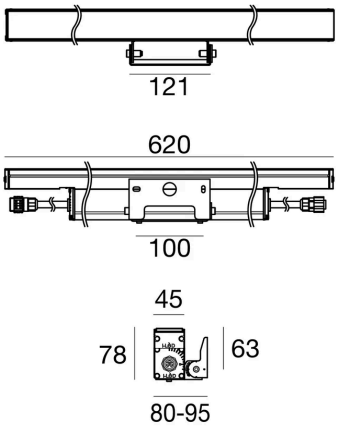

22.3 W / 24.2 W / 26.4 W

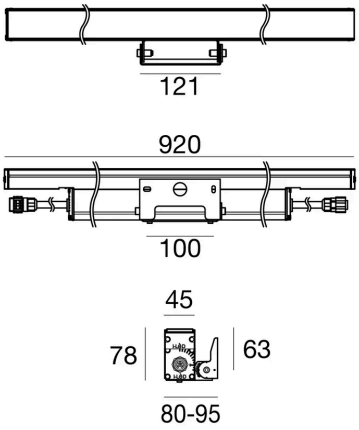

34.5 W / 37.5 W / 39.6 W

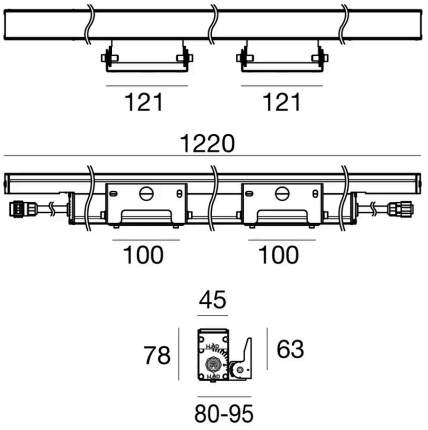

44.7 W / 48.5 W / 52.8 W

MASSBILDER (mm)

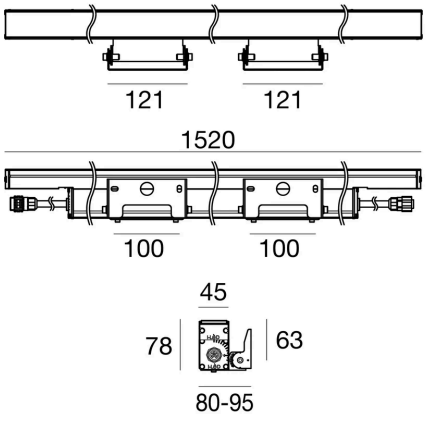

55 W / 59 W

Lichttechnische Werte sind Bemessungswerte, Toleranz ± 10 %. Farbe, Lichtfarbe und Optik bei der Bestellung angeben. Anschluss durch eine Elektrofachperson. Technische Änderungen vorbehalten.