Archiline W Anti-glare Wandleuchte

LED-WANDLEUCHTE · HERSTELLER LINEA LIGHT



Archiline W Anti-glare ist eine LED-Wandleuchte von Linea Light für den Aussenbereich (Wandversion anti-glaring). Erhältlich mit 11,2–48,5 W in 8 Ausführungen, Lichtfarbe 2700 K / 3000 K / 4000 K, CRI 80, IP67. Das Betriebsgerät ist integriert.

IP67 | CRI 80 | 11,2–48,5 W

MERKMALE

- 8 Leistungsstufen: 11.2 W, 11.5 W, 22.4 W, 24.2 W, 33.6 W, 36.4 W, 44.8 W, 48.5 W
- Farben: Anodised aluminium
- Lichtfarben: 2700 K / 3000 K / 4000 K
- Optiken: Spot, Flood, Wide Flood
- Schutzart IP67, CRI 80
- Betriebsgerät integriert

TECHNISCHE DATEN

Hersteller	Linea Light	Schutzklasse	I
Leistung	11,2–48,5 W	Spannung	198-264 V
Lichtfarbe	2700 K / 3000 K / 4000 K	Betriebsgerät	integriert
Farbwiedergabe	CRI 80	Steuerung	DALI
Schutzart	IP67	Montage	Wandmontage

AUSFÜHRUNGEN

Art.-Nr.	Leistung	Farbe	Lichtstrom	Optik / Abstrahlwinkel
ARCHILIN-81615	11.2 W	Anodised aluminium	781–1095 lm	Spot 23°, Flood 28°, Elliptical 35°, Wide Flood 48°
ARCHILIN-92038	11.5 W	Anodised aluminium	781–1095 lm	Spot 23°, Flood 28°, Elliptical 35°, Wide Flood 48°
ARCHILIN-81616	22.4 W	Anodised aluminium	1562–2190 lm	Spot 23°, Flood 28°, Elliptical 35°, Wide Flood 48°
ARCHILIN-92040	24.2 W	Anodised aluminium	1562–2190 lm	Spot 23°, Flood 28°, Elliptical 35°, Wide Flood 48°
ARCHILIN-81617	33.6 W	Anodised aluminium	2343–3285 lm	Spot 23°, Flood 28°, Elliptical 35°, Wide Flood 48°
ARCHILIN-92042	36.4 W	Anodised aluminium	2343–3285 lm	Spot 23°, Flood 28°, Elliptical 35°, Wide Flood 48°
ARCHILIN-81618	44.8 W	Anodised aluminium	3124–4380 lm	Spot 23°, Flood 28°, Elliptical 35°, Wide Flood 48°
ARCHILIN-92044	48.5 W	Anodised aluminium	3124–4380 lm	Spot 23°, Flood 28°, Elliptical 35°, Wide Flood 48°

MASSBILDER (mm)

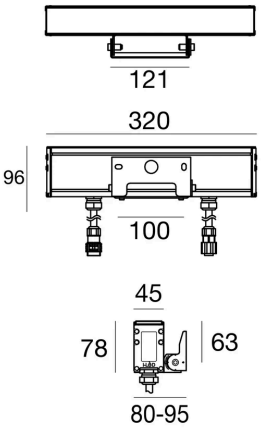

11.2 W / 11.5 W

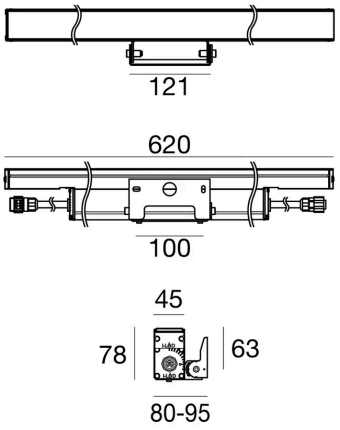

22.4 W / 24.2 W

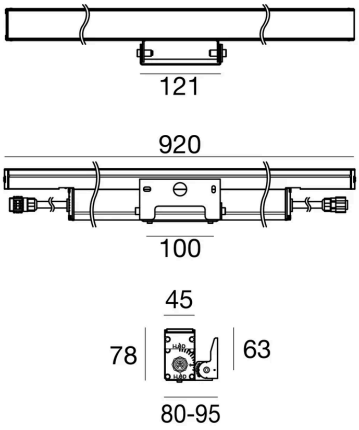

33.6 W / 36.4 W

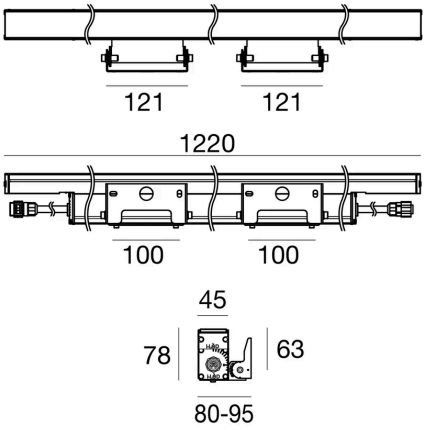

44.8 W / 48.5 W

Lichttechnische Werte sind Bemessungswerte, Toleranz ± 10 %. Farbe, Lichtfarbe und Optik bei der Bestellung angeben. Anschluss durch eine Elektrofachperson. Technische Änderungen vorbehalten.