Periskop45 Strahler

LED-STRAHLER · HERSTELLER LINEA LIGHT



Periskop45 ist ein LED-Strahler von Linea Light für den Aussenbereich (46mm Version). Erhältlich mit 4,5–6 W in 10 Ausführungen, Lichtfarbe 2700 K / 3000 K / 4000 K, CRI 80, IP66. Das Konstantstrom-Betriebsgerät ist nicht im Lieferumfang und wird separat bestellt.

IP66 | CRI 80 | 4,5–6 W

MERKMALE

- 2 Leistungsstufen: 4.5 W, 6 W
- Farben: Dark brown, Grau, Schwarz, Text mattefield green R6031, Weiss
- Lichtfarben: 2700 K / 3000 K / 4000 K
- Optiken: Spot, Flood, Medium Flood, Wide Flood
- Schutzart IP66, CRI 80
- Betriebsgerät nicht inbegriffen (Konstantstrom)

TECHNISCHE DATEN

Hersteller	Linea Light	Schutzklasse	III
Leistung	4,5–6 W	Spannung	Konstantstrom
Lichtfarbe	2700 K / 3000 K / 4000 K	Betriebsgerät	nicht inbegriffen
Farbwiedergabe	CRI 80	Steuerung	je nach Betriebsgerät
Schutzart	IP66	Montage	Schiene / Aufbau

AUSFÜHRUNGEN

Art.-Nr.	Leistung	Farbe	Lichtstrom	Optik / Abstrahlwinkel
PERISKOP-C01747-DAR	4.5 W	Dark brown	169–201 lm	Spot 19°, Medium Flood 30°, Wide Flood 60°
PERISKOP-C01747-GRA	4.5 W	Grau	169–201 lm	Spot 19°, Medium Flood 30°, Wide Flood 60°
PERISKOP-C01747-BB	4.5 W	Schwarz	169–201 lm	Spot 19°, Medium Flood 30°, Wide Flood 60°
PERISKOP-C01747-TEX	4.5 W	Text mattefield green R6031	169–201 lm	Spot 19°, Medium Flood 30°, Wide Flood 60°
PERISKOP-C01747-WH	4.5 W	Weiss	169–201 lm	Spot 19°, Medium Flood 30°, Wide Flood 60°
PERISKOP-90520	6 W	Schwarz	390–516 lm	Spot 14°, Flood 28°, Wide Flood 50°
PERISKOP-77604	6 W	Text mattefield green R6031	390–516 lm	Spot 14°, Flood 28°, Wide Flood 50°
PERISKOP-90519	6 W	Weiss	390–516 lm	Spot 14°, Flood 28°, Wide Flood 50°
PERISKOP-90521	6 W	Grau	397–516 lm	Spot 14°, Medium Flood 28°, Flood 28°, Wide Flood 50°
PERISKOP-90522	6 W	Dark brown	397–516 lm	Spot 14°, Medium Flood 28°, Flood 28°, Wide Flood 50°

MASSBILDER (mm)

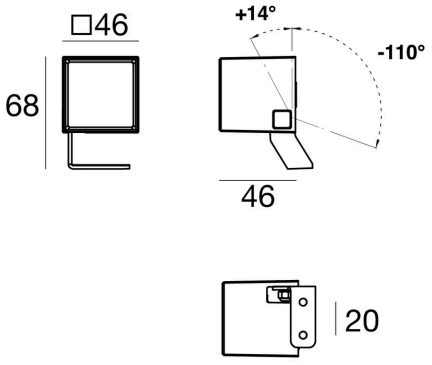

4.5 W / 6 W

Lichttechnische Werte sind Bemessungswerte, Toleranz ± 10 %. Farbe, Lichtfarbe und Optik bei der Bestellung angeben. Anschluss durch eine Elektrofachperson. Technische Änderungen vorbehalten.