Periskop45 Narrow Strahler

LED-STRAHLER · HERSTELLER LINEA LIGHT



Periskop45 Narrow ist ein LED-Strahler von Linea Light für den Aussenbereich (Version mit schmaler Linse). Erhältlich mit 6 W in 5 Ausführungen, Lichtfarbe 2700 K / 3000 K / 4000 K, CRI 80, IP66. Das Konstantstrom-Betriebsgerät ist nicht im Lieferumfang und wird separat bestellt.

IP66 | CRI 80 | 6 W

MERKMALE

- 1 Leistungsstufe: 6 W
- Farben: Dark brown, Grau, Schwarz, Text mattefield green R6031, Weiss
- Lichtfarben: 2700 K / 3000 K / 4000 K
- Optiken: Narrow Spot
- Schutzart IP66, CRI 80
- Betriebsgerät nicht inbegriffen (Konstantstrom)

TECHNISCHE DATEN

Hersteller	Linea Light	Schutzklasse	III
Leistung	6 W	Spannung	Konstantstrom
Lichtfarbe	2700 K / 3000 K / 4000 K	Betriebsgerät	nicht inbegriffen
Farbwiedergabe	CRI 80	Steuerung	je nach Betriebsgerät
Schutzart	IP66	Montage	Schiene / Aufbau

AUSFÜHRUNGEN

Art.-Nr.	Leistung	Farbe	Lichtstrom	Optik / Abstrahlwinkel
PERISKOP-81789	6 W	Schwarz	481–517 lm	Narrow Spot 11°
PERISKOP-81790	6 W	Grau	481–517 lm	Narrow Spot 11°
PERISKOP-77605	6 W	Text mattefield green R6031	481–517 lm	Narrow Spot 11°
PERISKOP-81788	6 W	Weiss	481–517 lm	Narrow Spot 11°
PERISKOP-81791	6 W	Dark brown	481–517 lm	Narrow Spot 11°

MASSBILDER (mm)

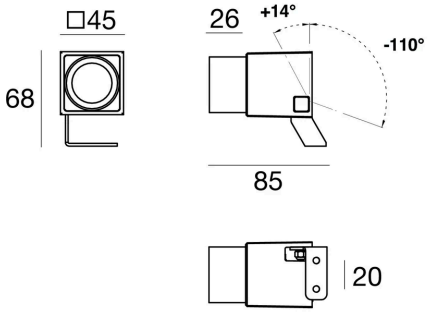

6 W

Lichttechnische Werte sind Bemessungswerte, Toleranz ± 10 %. Farbe, Lichtfarbe und Optik bei der Bestellung angeben. Anschluss durch eine Elektrofachperson. Technische Änderungen vorbehalten.