Periskop60 Strahler

LED-STRAHLER · HERSTELLER LINEA LIGHT



Periskop60 ist ein LED-Strahler von Linea Light für den Aussenbereich. Erhältlich mit 6,7 W in 5 Ausführungen, Lichtfarbe 2700 K / 3000 K / 4000 K, CRI 80, IP66. Das Betriebsgerät ist integriert.

IP66 | CRI 80 | 6,7 W

MERKMALE

- 1 Leistungsstufe: 6.7 W
- Farben: Dark brown, Grau, Schwarz, Text mattefield green R6031, Weiss
- Lichtfarben: 2700 K / 3000 K / 4000 K
- Optiken: Spot, Medium Flood, Medium Wide Flood
- Schutzart IP66, CRI 80
- Betriebsgerät integriert

TECHNISCHE DATEN

Hersteller	Linea Light	Schutzklasse	II
Leistung	6,7 W	Spannung	180-264 V AC /230-280 V DC
Lichtfarbe	2700 K / 3000 K / 4000 K	Betriebsgerät	integriert
Farbwiedergabe	CRI 80	Steuerung	Ein/Aus
Schutzart	IP66	Montage	Schiene / Aufbau

AUSFÜHRUNGEN

Art.-Nr.	Leistung	Farbe	Lichtstrom	Optik / Abstrahlwinkel
PERISKOP-77607	6.7 W	Text mattefield green R6031	616–697 lm	Spot 16°, Medium Flood 32°, Medium Wide Flood 39°
PERISKOP-84234	6.7 W	Schwarz	616–697 lm	Spot 16°, Medium Flood 32°, Medium Wide Flood 39°
PERISKOP-84233	6.7 W	Weiss	616–697 lm	Spot 16°, Medium Flood 32°, Medium Wide Flood 39°
PERISKOP-84235	6.7 W	Grau	616–697 lm	Spot 16°, Medium Flood 32°, Medium Wide Flood 39°
PERISKOP-84236	6.7 W	Dark brown	616–697 lm	Spot 16°, Medium Flood 32°, Medium Wide Flood 39°

MASSBILDER (mm)

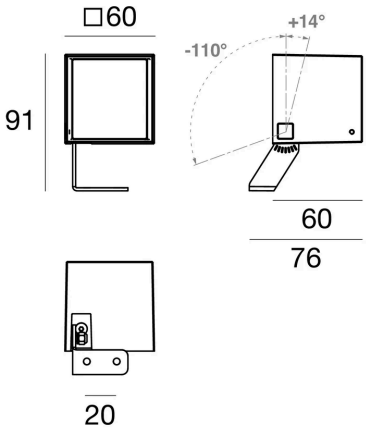

6.7 W

Lichttechnische Werte sind Bemessungswerte, Toleranz ± 10 %. Farbe, Lichtfarbe und Optik bei der Bestellung angeben. Anschluss durch eine Elektrofachperson. Technische Änderungen vorbehalten.