Periskop60 Narrow Strahler

LED-STRAHLER · HERSTELLER LINEA LIGHT



Periskop60 Narrow ist ein LED-Strahler von Linea Light für den Aussenbereich. Erhältlich mit 6 W in 5 Ausführungen, Lichtfarbe 2700 K / 3000 K / 4000 K, CRI 80, IP66. Das Betriebsgerät ist integriert.

IP66 | CRI 80 | 6 W

MERKMALE

- 1 Leistungsstufe: 6 W
- Farben: Dark brown, Grau, Schwarz, Text mattefield green R6031, Weiss
- Lichtfarben: 2700 K / 3000 K / 4000 K
- Optiken: Spot
- Schutzart IP66, CRI 80
- Betriebsgerät integriert

TECHNISCHE DATEN

Hersteller	Linea Light	Schutzklasse	II
Leistung	6 W	Spannung	180-264 V AC /230-280 V DC
Lichtfarbe	2700 K / 3000 K / 4000 K	Betriebsgerät	integriert
Farbwiedergabe	CRI 80	Steuerung	Ein/Aus
Schutzart	IP66	Montage	Schiene / Aufbau

AUSFÜHRUNGEN

Art.-Nr.	Leistung	Farbe	Lichtstrom	Optik / Abstrahlwinkel
PERISKOP-84237	6 W	Weiss	461–500 lm	Spot 11°
PERISKOP-84239	6 W	Grau	461–500 lm	Spot 11°
PERISKOP-84238	6 W	Schwarz	461–500 lm	Spot 11°
PERISKOP-84240	6 W	Dark brown	461–500 lm	Spot 11°
PERISKOP-77608	6 W	Text mattefield green R6031	461–500 lm	Spot 11°

MASSBILDER (mm)

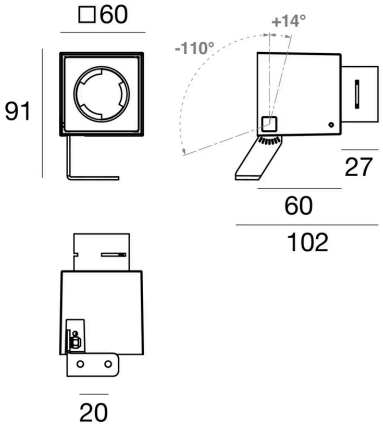

6 W

Lichttechnische Werte sind Bemessungswerte, Toleranz ± 10 %. Farbe, Lichtfarbe und Optik bei der Bestellung angeben. Anschluss durch eine Elektrofachperson. Technische Änderungen vorbehalten.