Blum Projector Pollerleuchte

LED-POLLERLEUCHTE · HERSTELLER LINEA LIGHT



Blum Projector ist eine LED-Pollerleuchte von Linea Light für den Aussenbereich. Erhältlich mit 4,5–12,2 W in 3 Ausführungen, Lichtfarbe 2700 K / 3000 K / 4000 K, CRI 80/90, IP65. Das Betriebsgerät ist integriert.

IP65 | CRI 80/90 | 4,5–12,2 W

MERKMALE

- 2 Leistungsstufen: 4.5 W, 12.2 W
- Farben: Braun
- Lichtfarben: 2700 K / 3000 K / 4000 K
- Optiken: Medium Flood, Spot, Wide Flood, Flood
- Schutzart IP65, CRI 80/90
- Betriebsgerät integriert

TECHNISCHE DATEN

Hersteller	Linea Light	Schutzklasse	II
Leistung	4,5–12,2 W	Spannung	180-264 V AC /230-280 V DC
Lichtfarbe	2700 K / 3000 K / 4000 K	Betriebsgerät	integriert
Farbwiedergabe	CRI 80/90	Steuerung	Ein/Aus
Schutzart	IP65	Montage	Bodenmontage

AUSFÜHRUNGEN

Art.-Nr.	Leistung	Farbe	Lichtstrom	Optik / Abstrahlwinkel
BLUMPROJ-C00006	4.5 W	Braun	406–490 lm	Spot 23°, Medium Flood 39°, Wide Flood 56°
BLUMPROJ-C00004	4.5 W	Braun	406–490 lm	Spot 23°, Medium Flood 39°, Wide Flood 56°
BLUMPROJ-C00005	12.2 W	Braun		

MASSBILDER (mm)

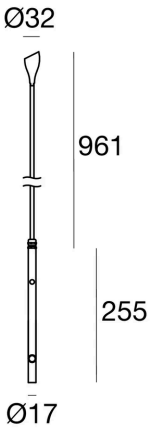

4.5 W

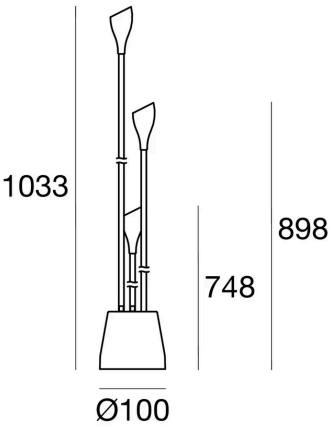

12.2 W

Lichttechnische Werte sind Bemessungswerte, Toleranz ± 10 %. Farbe, Lichtfarbe und Optik bei der Bestellung angeben. Anschluss durch eine Elektrofachperson. Technische Änderungen vorbehalten.